Beschlag für 2-3 unten laufende Holztüren (19/25 mm) bis 50 kg, mit aufgeschraubter Laufschiene.

Design Mixslide mit Dämpfeinzug

Berechnungen

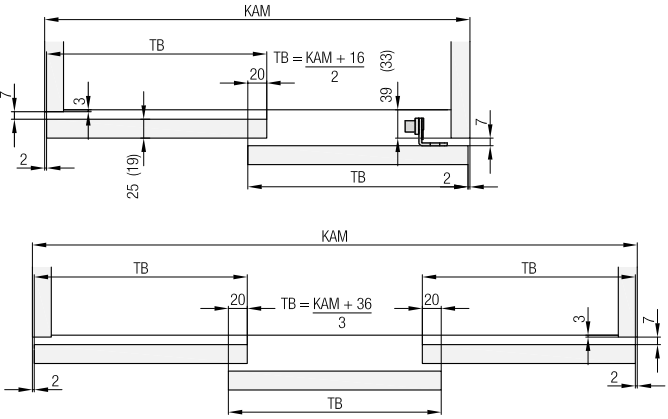

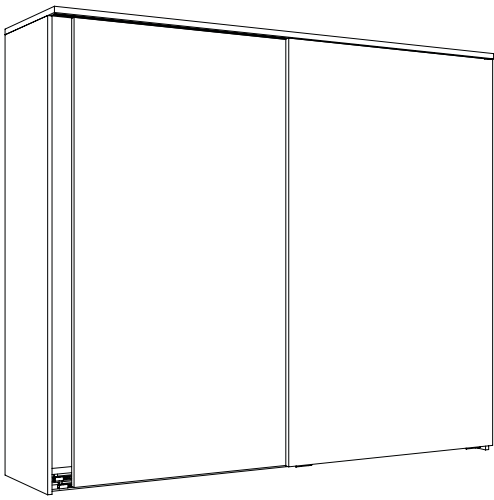
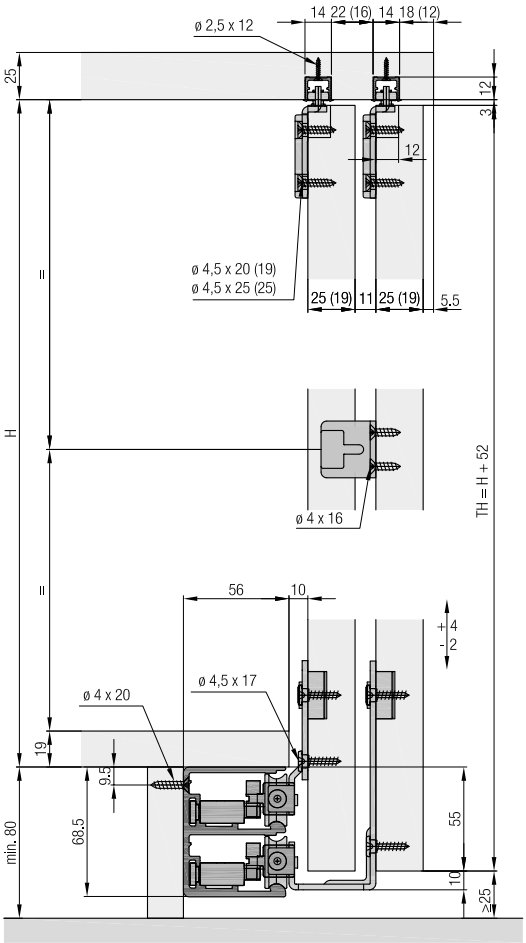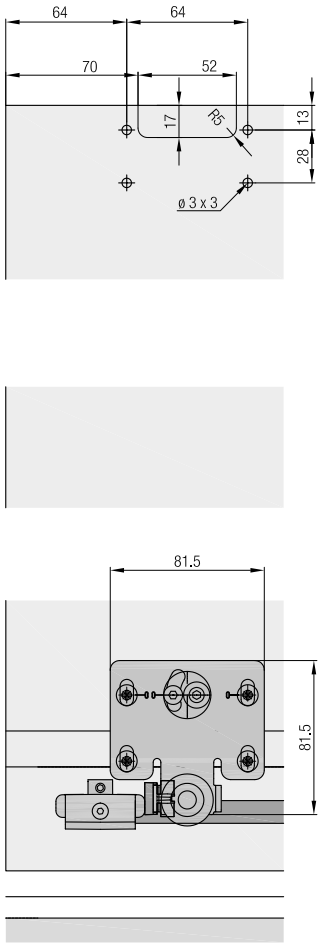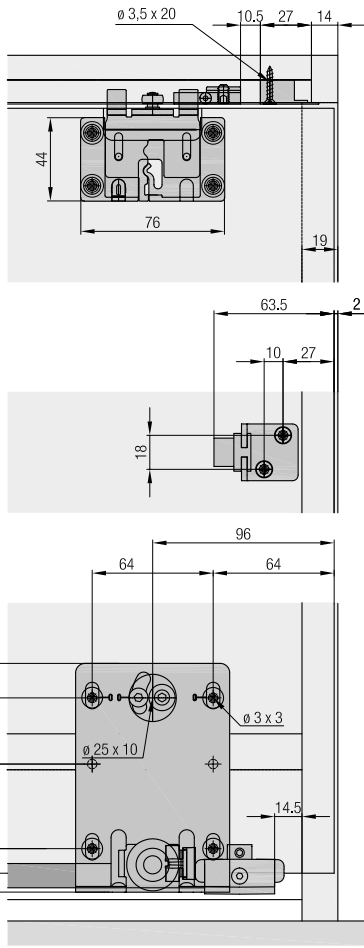
Einbaubeispiele