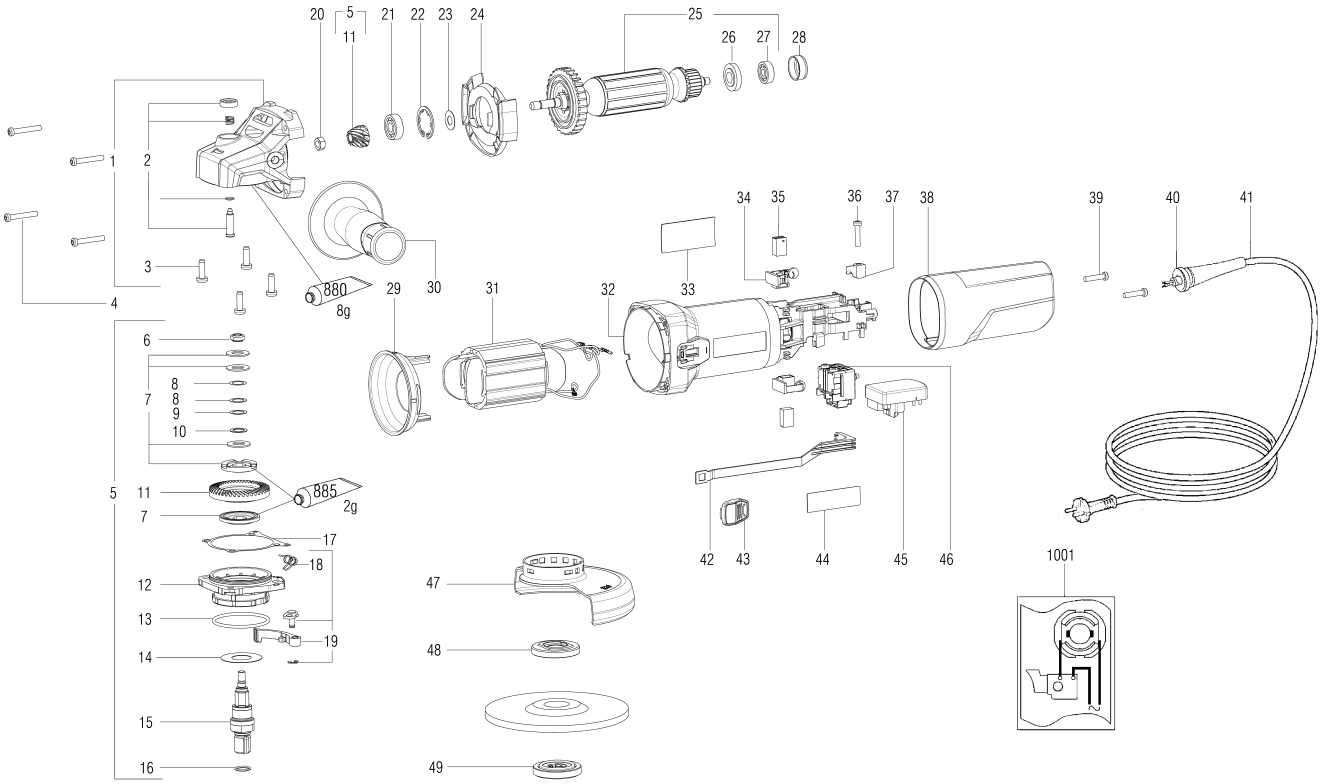
20
5
11
21
22
23
24
25
26
27
28
1
2
3
4
880
8g
29
30
31
32
33
34
35
36
37
38
39
40
41
6
7
8
8
9
10
5
11
7
885
2g
17
18
12
13
19
14
15
16
47
48
49
42
43
44
45
46
1001

| Position | Anzahl | Typennummer | Bezeichnung | PG |
|---|---|---|---|---|
| 1 | 1 | 316097450 | Getriebegehaeuse vollst. | 27 |
| 2 | 1 | 316097590 | Spindelstopp vollst. | 13 |
| 3 | 4 | 141121640 | Linsenschr.(DIN 7985) | 11 |
| 4 | 4 | 141123940 | Linsenblechschraube | 11 |
| 5 | 1 | 316098810 | Sich.kuppl. m.Ritzel | 31 |
| 6 | 1 | 341102460 | Mutter | 13 |
| 7 | 1 | 316055080 | Reibscheibensatz vollst. | 23 |
| 8 | 2 | 141151120 | Scheibe 10,2 X 14,8X 0,2 | 11 |
| 9 | 1 | 141152300 | Scheibe 10,2 X 14,8X 0,1 | 12 |
| 10 | 1 | 141153920 | Scheibe 10,2 X 14,8X 0,5 | 11 |
| 11 | 1 | 316099930 | Tellerrad m.Ritzel | |
| 12 | 1 | 343450610 | Flansch | 18 |
| 13 | 1 | 143195640 | O-Ring | 11 |
| 14 | 1 | 339007800 | Scheibe | 11 |
| 15 | 1 | 341604420 | Schleifspindel M14 | 23 |
| 16 | 1 | 143192490 | O-RING | 12 |
| 17 | 2 | 339013140 | Ausgleichsscheibe | 11 |
| 18 | 1 | 342022040 | Schenkelfeder | 11 |
| 19 | 1 | 316066040 | Spannhebel vollst mit Feder | 22 |
| 20 | 1 | 341102660 | Sechskantmutter M7 | 11 |
| 21 | 1 | 143116020 | Rillenkugellager, 8X 22X 7 | 14 |
| 22 | 1 | 141156650 | Sicherungsring | 11 |
| 23 | 1 | 339007940 | Scheibe | 11 |
| 24 | 1 | 339153550 | Luftleitscheibe | 11 |
| 25 | 1 | 310012730 | Anker vollst.,230V | 33 |
| 26 | 1 | 343431690 | Tachoscheibe | 13 |
| 27 | 1 | 143115040 | Rillenkugellager, 6X 19X 6 | 18 |
| 28 | 1 | 344114190 | Gummibuchse | 11 |
| 29 | 1 | 339151290 | Luftleitscheibe | 11 |
| 30 | 1 | 314000540 | Handgriff vollst. | 22 |
| 31 | 1 | 311012880 | Feldpaket m.Wickl.,230V | 29 |
| 32 | 1 | 315013930 | Motorgehaeuse | 20 |
| 33 | 1 | 338070350 | Leistungsschild 00347000 WEQ 1400-125 | 13 |
| 34 | 1 | 316097610 | Kohlehalter vollst. | 20 |
| 35 | 1 | 316097800 | Kohlebürstensatz | 20 |
| 36 | 1 | 141116020 | Linsenblechschraube | 12 |
| 37 | 1 | 343362490 | Kabelschelle | 12 |
| 38 | 1 | 343446470 | Motorkappe | 16 |
| 39 | 2 | 141118730 | Linsenblechschraube | 11 |
| 40 | 1 | 343446380 | Kabeltuelle | 11 |
| 41 | 1 | 344530000 | Kabel mit CEE-Stecker | 27 |
| 42 | 1 | 343446480 | Schaltstange | 11 |
| 43 | 1 | 343437100 | Schaltschieber | 11 |
| 44 | 1 | 338122540 | M-Schild 08 52x16 | 11 |
| 45 | 1 | 343086580 | Elektronikeinheit,230V 50/60Hz | 31 |
| 46 | 1 | 343410270 | Schalter 2-polig,X2 | 21 |
| 47 | 1 | 339204500 | Schutzhaube, D125 | 20 |
| 48 | 1 | 341031160 | Spannflansch | 22 |
| 49 | 1 | 316055350 | Spannmutter vollst.,M14 | 22 |
| 880 | 1 | 344130910 | Tube Fett 100G | 24 |
| 885 | 1 | 344130560 | Tube Fett SF 011 50Gr 1,8Oz | 30 |
| 1001 | 1 | 338506460 | Verdrahtungsplan | |