AGILA

7478PJO125P50

EAN 4031582349931

BETTER MOBILITY. BETTER LIFE.

Bockrolle, Gabel aus Edelstahl, rostfrei, Radachse verschraubt, Plattenbefestigung.
Radkörper aus Polypropylen, Lauffläche aus TENTEprene (Thermoplastischer Gummi), spurlos, Gleitlager

Abbildung kann vom Original abweichen

Technische Daten

Rad-Ø	125 mm
Radbreite	32 mm
Plattenabmessung	77 x 67 mm
Plattenlochabstand	61,5/56 x 51,5/46,5 mm
Plattenloch	8,5 mm
Bauhöhe	160 mm
Temperaturbereich	- 20 / + 60 °C
Norm	EN 12530
Eigengewicht	0.59 kg
Härte der Lauffläche	Shore A 87
Tragfähigkeit	100 kg
Tragfähigkeit (statisch)	200 kg

Abmessungen

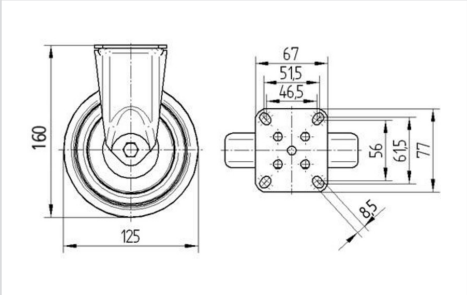

Vorteile im Überblick

Laufverhalten	●●●○○
Fahrgeräusch	●●●○○
Verschleißbeständigkeit	●●●○○
Korrosionsbeständigkeit	●●●●●

© Copyright 2020 TENTE International **www.tente.com** 26.11.2020

AGILA

7478PJO125P50

EAN 4031582349931

BETTER MOBILITY. BETTER LIFE.
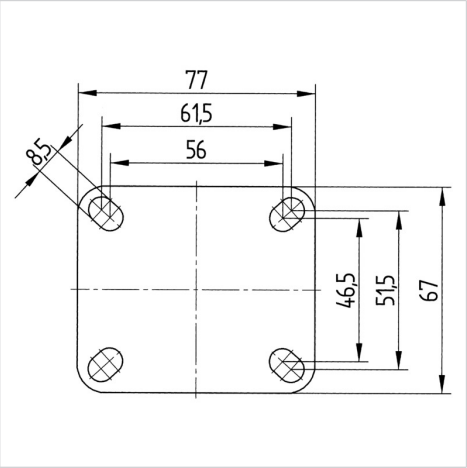
Aufbau & Befestigung