Beschläge für Rahmentüren. FSB gewährleistet mit seinen Produktfamilien die durchgängige Ausstattung von Türen und Fenstern in Hinblick auf das gewählte Design. Das gilt selbstverständlich auch für Beschläge für Rahmentüren aus Metall und Kunststoff, ausgestattet mit Federvorspannung und Hochhaltemechanismus B.

Durchgängigkeit

Material- und Oberflächenvielfalt in Aluminium, Edelstahl und Bronze über die gesamte Produktfamilie für Türen und Fenster.

Flexibilität

Der Kunde entscheidet sich dank mitgelieferter Einsätze vor Ort für Hochhaltemechanismus A oder B sowie rechte oder linke Ausführung.

Technik auf höchstem Niveau

Immer um ein Vielfaches besser als die Norm – verlässliche Qualität, Langlebigkeit und ausgereifte Technik. 1,5 Milionen geprüfte Bedienzyklen, freies Spiel und freie Winkelbewegung < 0,5mm.

Made in Germany

FSB entwickelt und produziert ausschließlich im ostwestfälischen Brakel.

Nachhaltigkeit

Umweltproduktdeklarationen nach EN 15 804 zertifizieren die ökobilanzielle Qualität unseres Liefersortiments.

Hochhaltemechanismus B

FSB lässt dem Kunden freie Wahl. Die Rahmentürdrücker sind mit einer Federvorspannung ausgestattet, sodass der Drücker immer wieder in die Ruheposition zurückkehrt. Für den Anschlag im Drücker sind zwei Einsätze (rechte und linke Ausführung) im Lieferumfang enthalten. Wird dieser eingesetzt, entspricht dies dem Hochhaltemechanismus B und der von den FSB AGL® Garnituren bekannten und geschätzten 0°-Stellung des Türdrückers.

Klassifizierungsschlüssel

4 | 7 | – | 0/D | 1 | 5 | 0 | A/B/U

PIV Prüfinstitut Schlösser und Beschläge Velbert
Wallbrinkstraße 41, D-42551 Velbert
Fax +49(0)2051/9506-3, Fax +49(0)2051/9506-69
info@piv-velbert.de, www.piv-velbert.de

PRÜFZEUGNIS DIN EN 1906:2012-12
TEST CERTIFICATE Nr./ No. 29-9/21

Der Firma / We confirm, that the company: Franz Schneider Brakel GmbH + Co KG, Nieheimer Str. 38, D-33034 Brakel

wird bescheinigt, dass sie die Anforderungen der DIN EN 1906 / has met the requirements of DIN EN 1906

für das Produkt / for the product: Türdrücker PG 09, FS-Türdrücker PG 09/, Door handle PG 09, FS-Door handle PG 09

mit der Artikelnummer / with the item number: 0 09 1076 21143 0105
weitere Artikel, siehe Produktmatrix / additional product versions, see product matrix

in der Ausführung / in the version: Rosettengarnitur/ Rosette set

entsprechend dem folgenden Klassifikationsschlüssel erfüllt hat: / that complies with the classification key:

Gebrauchsklasse / Category of use	Dauerhaftigkeit / Durability	Korrosion / Door mass	Feuerwiderstand / Fire resistance	Sicherheit / Safety	Korrosionsbeständigkeit / Corrosion resistance	Einbruchschutz / Burglary protection	Ausführungsart / Type of operation
4	7*)	--	0/D**)	1	5	0	B

*) 1.500.000 Zyklen/ Cycles
**) Nur Ausführung FS-FT-Drückerbüchse/ PG 00, gemäß Übereinstimmungszertifikat MPA NRW05-001193-01/ Only for FS-Frame door lever handle PG 00 version, according certificate MPA NRW05-001193-01

Diesem Prüfzeugnis liegt der Prüfbericht Nr. 29-9/21 des PIV als Beurteilungsgrundlage zugrunde. Die Gültigkeit des Prüfzeugnisses bleibt so lange erhalten, wie sich die Prüfgrundlage und/oder das geprüfte Produkt nicht ändern. Das Prüfzeugnis hat insgesamt 6 Seiten.
The test certificate is based on the evaluation of test report no. 29-9/21 by PIV.
The validity of the test certificate will persist as long as the testing-base and/or the products are not changed.
This test certificate has a total of 6 pages.

D-42551 Velbert, 30. September 2021

Sascha Holz, Sind Lager- Technikker/ State certified technical engineer
Laborleitung/ Laboratory management
Dies ist eine Urkundenkopie.
Teilweise Veröffentlichung oder verändernde Wiedergabe ist untersagt. Missachtung bedeutet Urkundenfälschung.
This is a document copy. Partly publication or changes are forbidden. Disregard means document forgery.

Olaf Leichte, Prüfer/ Verifier
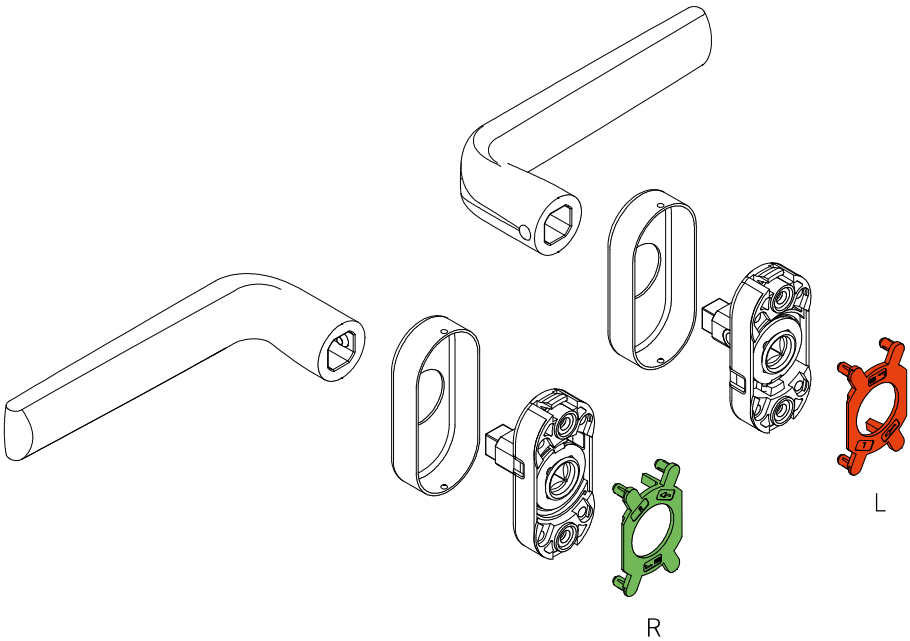
1/7