Beschlag für 2–3 oben laufende Holztüren bis 26 kg, mit eingenuteter Laufschiene.

Mit Dämpfeinzug.
Design Mixslide.

Produkt-Highlights

Komfort	Ruhiger, leichter Lauf und Einzugsdämpfung für unterschiedliche Türgewichte
Produktivität	Einfache Montage mit werkzeugloser Cliptechnik und komfortabler Höhenjustierung

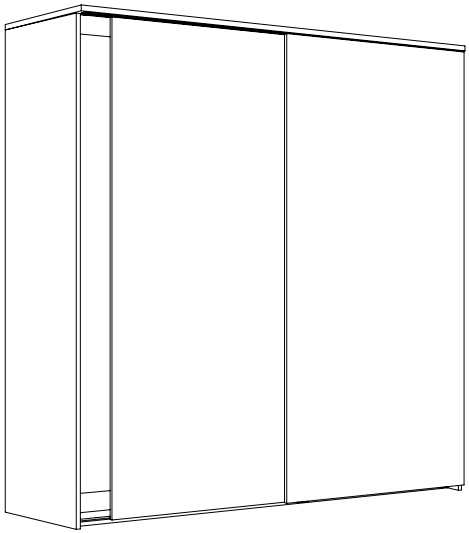

Technische Vorgaben

max.	26 kg
max.	2200 mm
max.	1000 mm
	19 mm

Varianten:

A - Einfachlaufschiene geklebt

B - Einfachlaufschiene mit Drehriegel

C - Einfachlaufschiene geschraubt

Einbaubeispiele

A

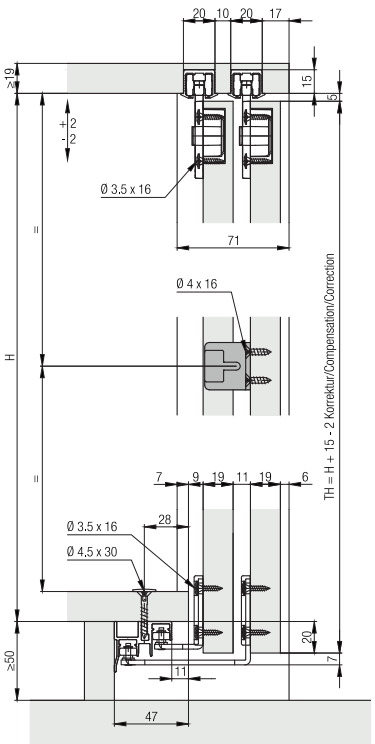

B

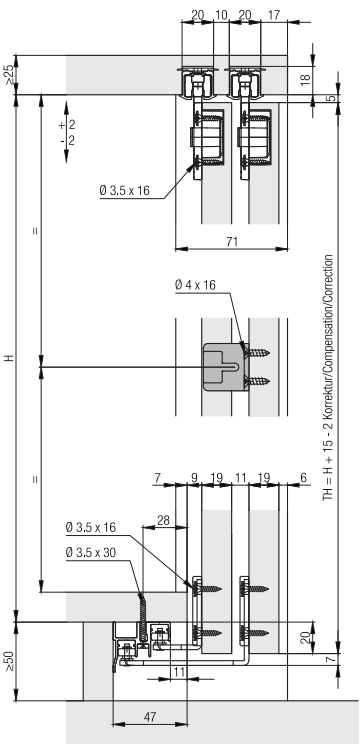
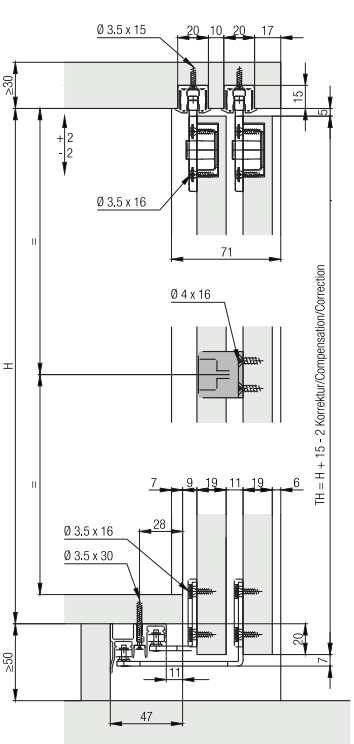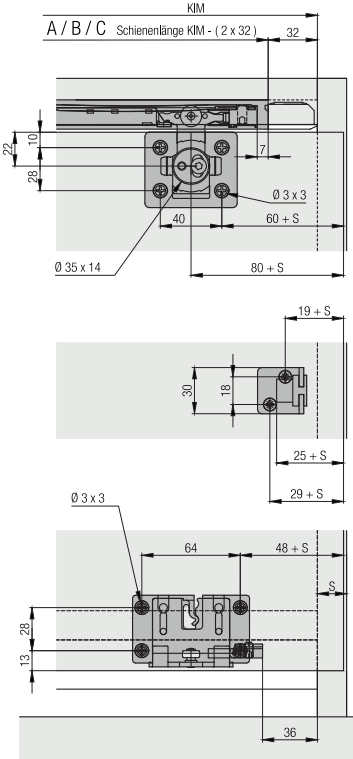
C