Hawa Combino 65 /80 H FS ol

Beschlag für 2-3 oben laufende Holztüren bis 65 / 80 kg, mit aufgeschraubter Laufschiene. Dämpfeinzug in Schiene integriert optional. Design Forslide oben laufend

Berechnungen

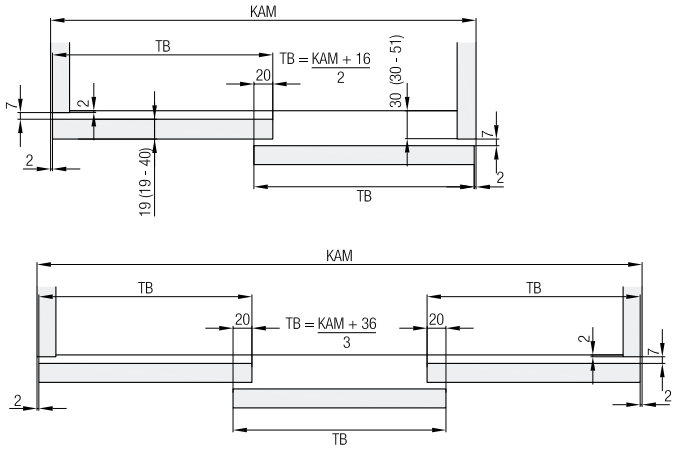

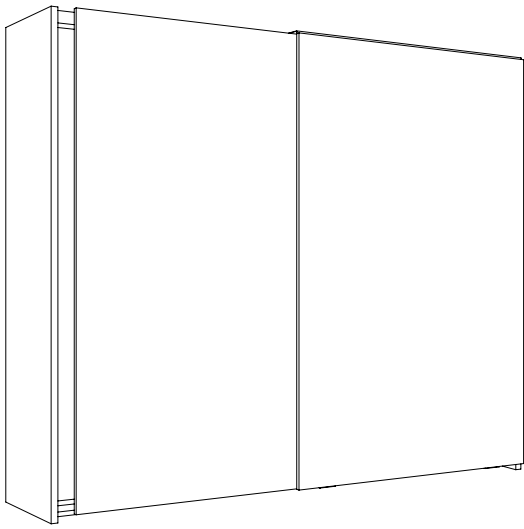
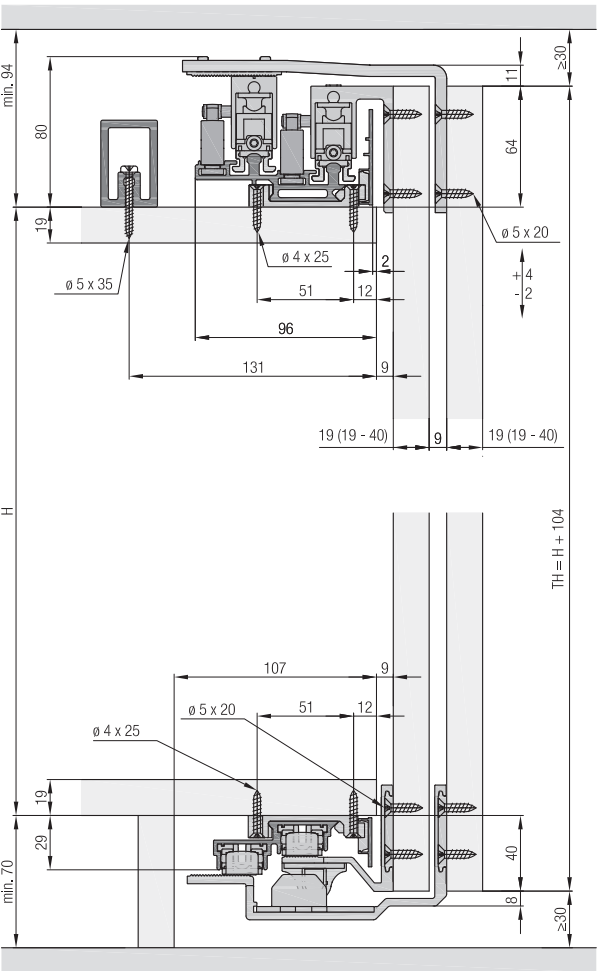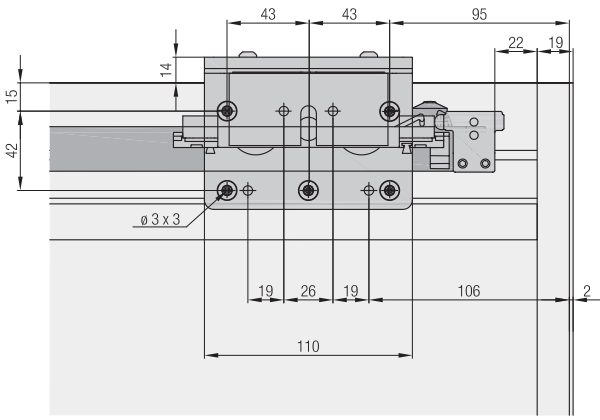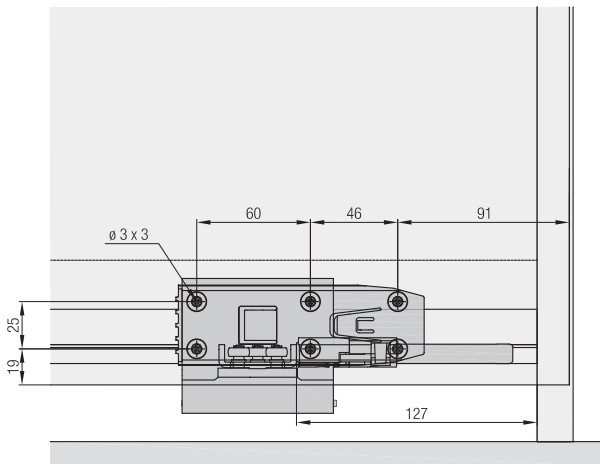
Einbaubeispiele