Hawa Divido

Schiebetür Raumtrennsystem DIVIDO 80 GR - Alurahmentür untenlaufend

Das Raumtrennsystem HAWA-DIVIDO zeichnet sich durch seine klare Formensprache aus. HAWA-DIVIDO 80 GR ist das untenlaufende Standardsystem für Aluminiumrahmentüren mit Holz- oder Glasfüllung bis 80 kg. Zwei Laufschienen-Designs stehen zur Wahl: für aufgesetzte oder versenkte Bodenmontage. Die Türaushängesicherung sorgt für eine hohe Betriebssicherheit. Die Alurahmentüren lassen sich problemlos auf die gewünschten Türmaße zuschneiden und montieren.

Einsatzbereich:
Begehbare Schränke
Raumteiler
Objektbereich
Individueller Innenausbau

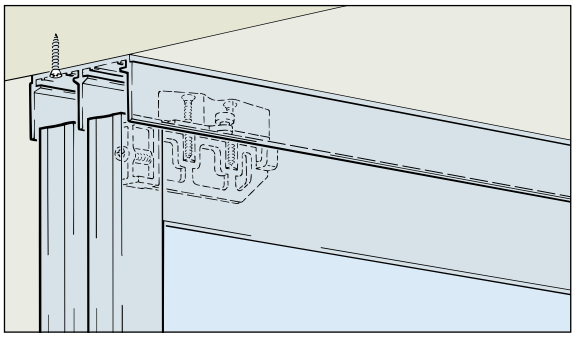

System: Laufschiene untenlaufend,
für Alurahmentüren bis 80 kg

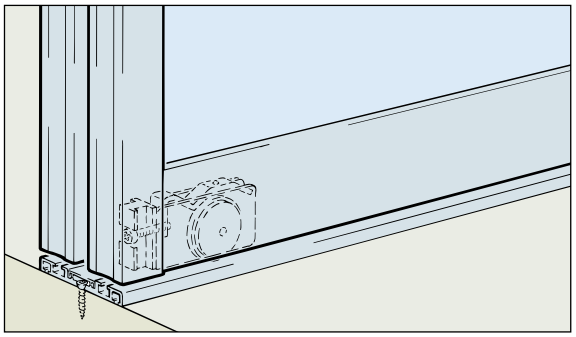

Einbaubeispiele

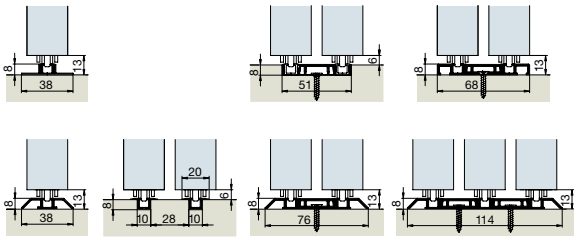
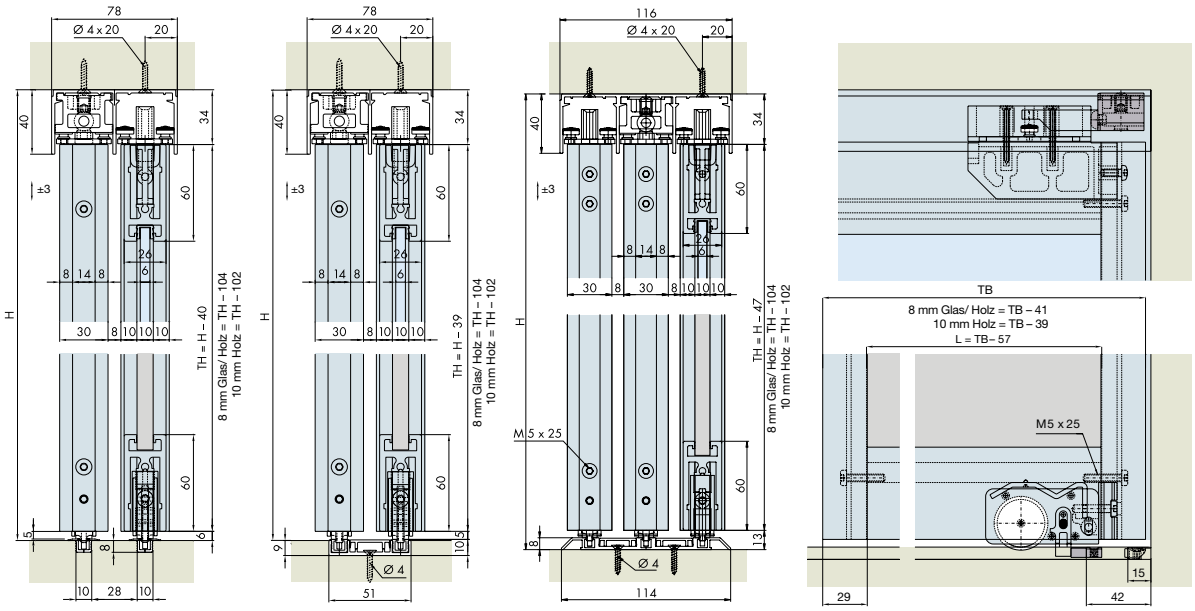
Einbaubeispiel