DIVIDO 100 Bodenführung Holztüren

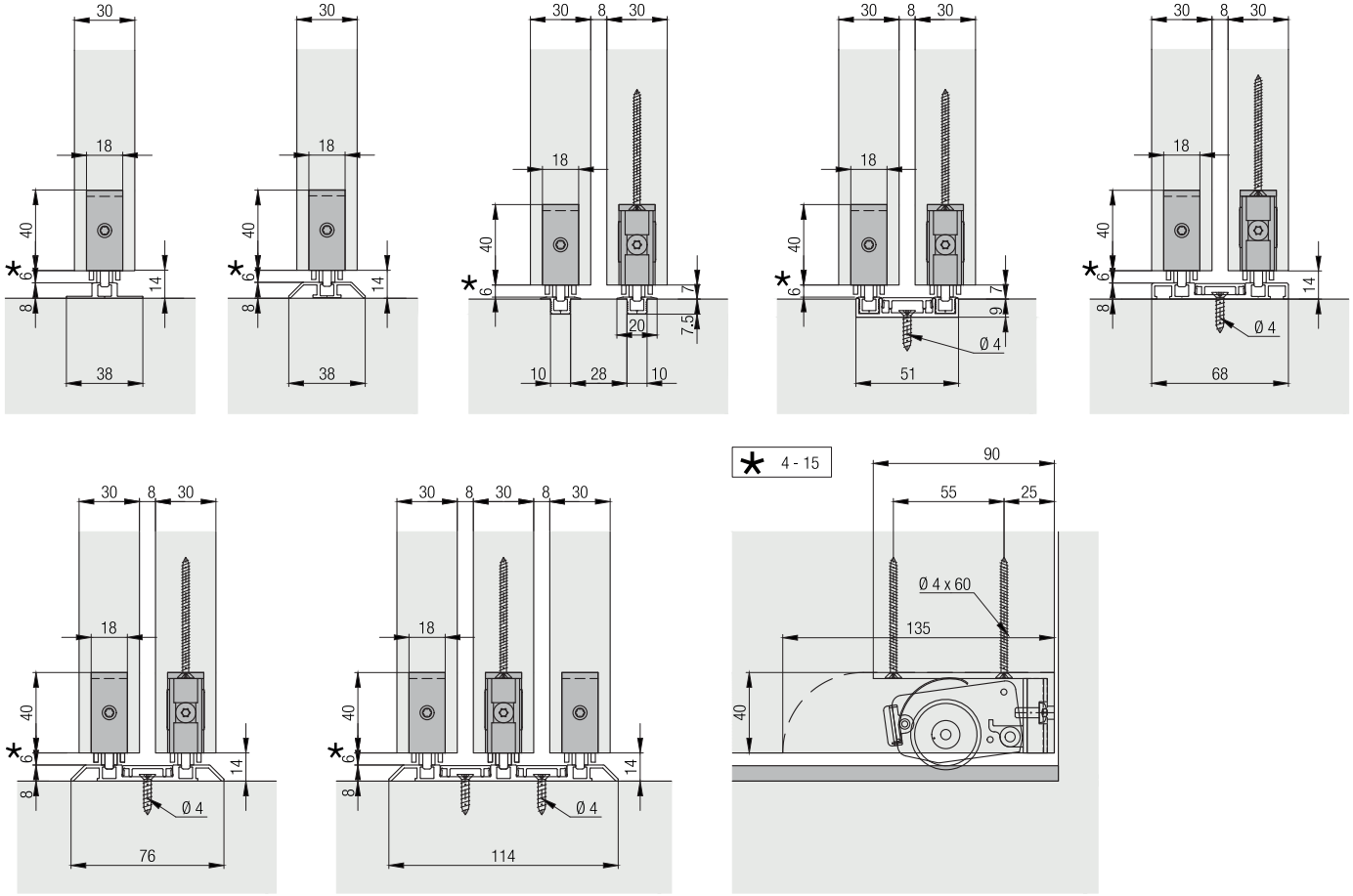
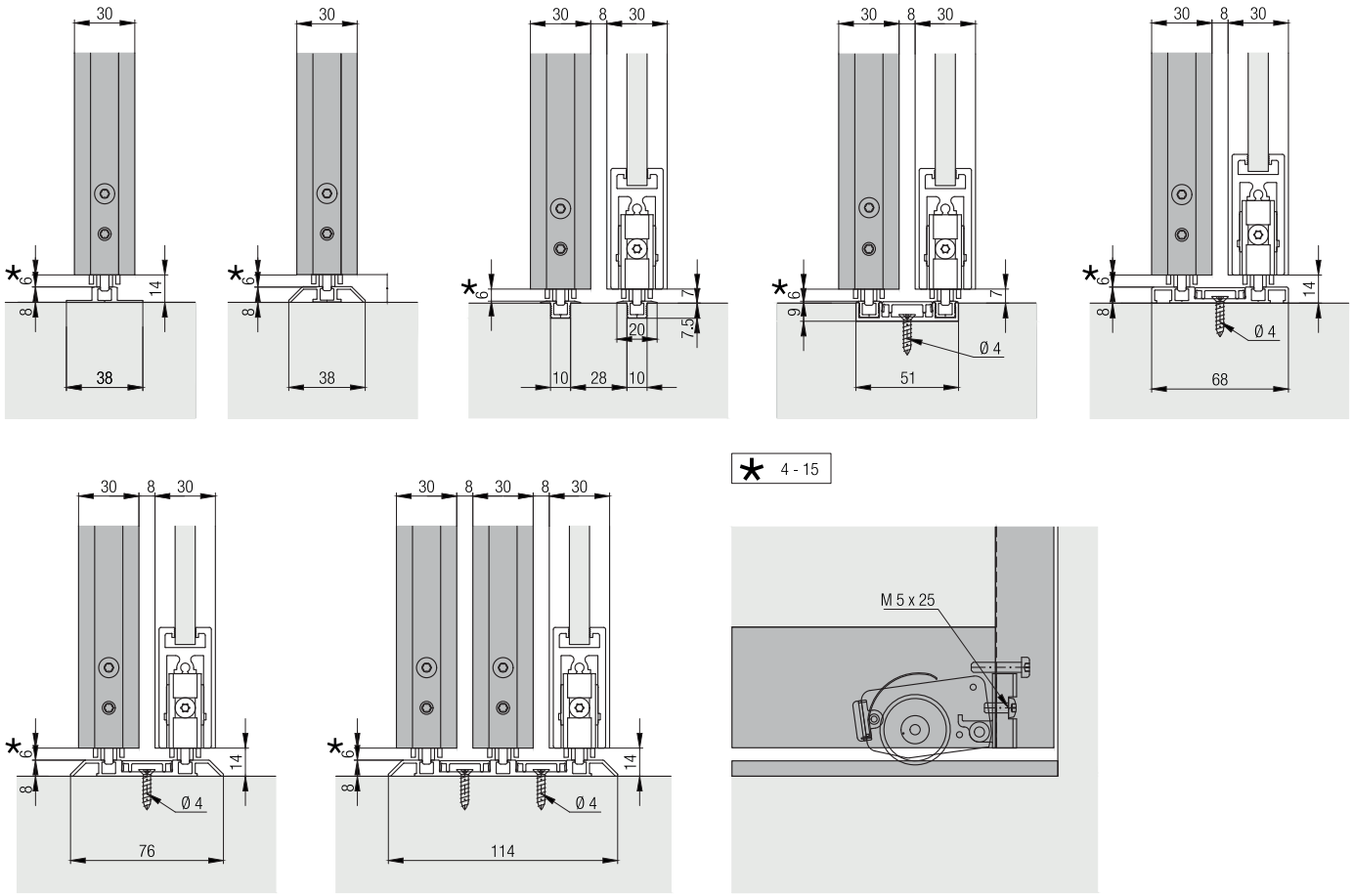
DIVIDO 100 Bodenführung Aluminium-Rahmen-Türen