Elektro- Türöffner 143.23- - - - - - Q34

effeff
ASSA ABLOY

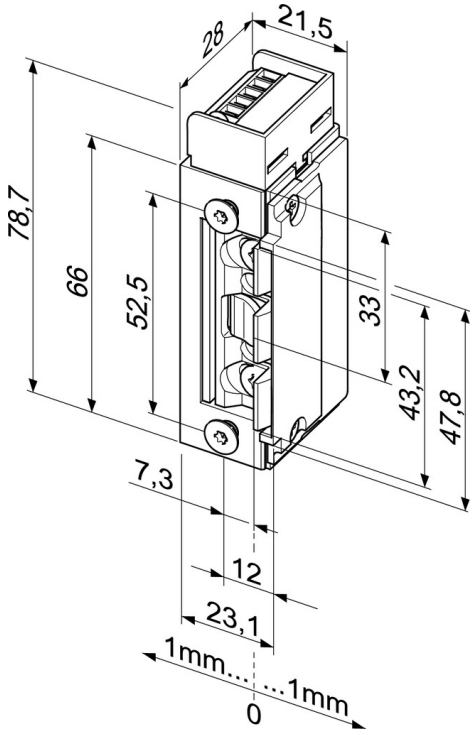

Produktbeschreibung

Modell mit Rückmeldekontakt als potentialfreier Wechselkontakt. Dieser wird über einen Schieber von der Schlossfalle betätigt.

Auch als Sicherheits-Türöffner verwendbar

Vorteile auf einen Blick

- Radiusfalle, FaFix® 2 mm verstellbar
- 12 bis 24 Volt Spannungsbereich bei AC und DC Betrieb
- Neue Anschlusstechnik, umsteckbarer Anschlussblock
- Dauerstromfest über gesamten Spannungsbereich
- Alle Modelle universal (DR/DL/waagerecht) montierbar
- Integrierte Suppressordiode
- Vorlastmodus 400N / 800N einstellbar

Lieferumfang

- 1 Stück Elektro-Türöffner
- 1 Stück Bedienungsanleitung

Technische Daten

DIN-Richtung	Links
Türöffner Spannung	12 - 24 V AC/DC eE
Verstellbare Falle (FF, FaFix®)	Ja
Rückmeldekontakt (RR)	Ja
Arbeitsstrom	Ja
Suppressordiode	Ja
Anschluss umsteckbar	Ja
Betriebsnennspannung	12/24 V
Max. Startstromaufnahme 12 V DC	500 mA
Max. Startstromaufnahme 24 V DC	250 mA
Stromaufnahme 12 V AC/DC	165 mA
Stromaufnahme 24 V AC/DC	80 mA
Max. Vorlast	400 N / 800 N
Festigkeit gegen Aufbruch	8000 N
Höhe	79 mm
Breite	23 mm
Tiefe	28 mm
FaFix® Verstellbereich	2 mm
Falleneingrifftiefe	6 mm
Betriebstemperaturbereich	-15 °C bis +40 °C
Lastzyklen der Dauerfunktion	200000
Lastzyklen werksinterne Prüfung	500000
Für Feuerschutztüren geeignet	Ja
Einbaulage	senkrecht und waagerecht
Geprüft nach	EN 14846:2008
VdS-Klasse	Klasse B
Max. Fallenvorlast AC	400 N
Max. Fallenvorlast DC (stabilisiert)	400 N

Artikelnummer	143.23------Q34
EAN	4042203457966

ASSA ABLOY (Schweiz) AG
Untere Schwandenstrasse 22
8805 Richterswill
Tel. + 41 44/787 34 34
www.assaabloy.ch