Fensterladen-Komfortbeschlag ROTO FENTRO 200

Außenansicht

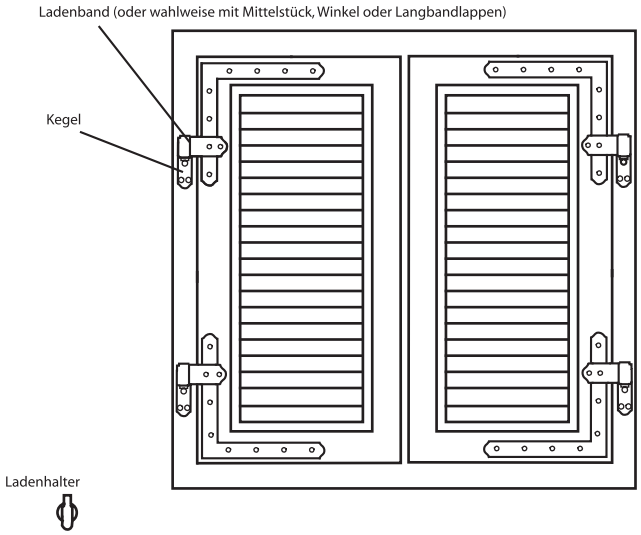

Innenansicht

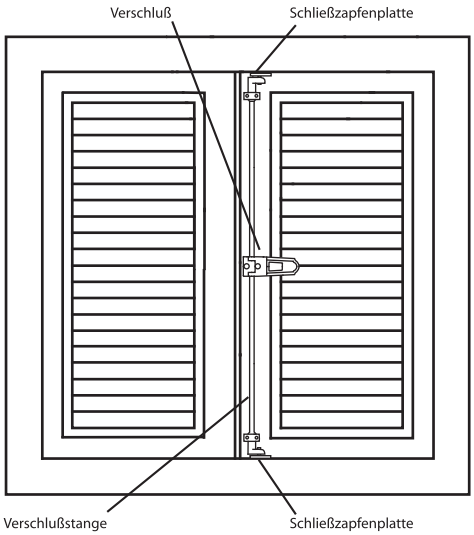

Berechnung der Drehachse (Maß A und B) beim Einfachladen System Fentro 200

A = Abstand zwischen Auflage Kegel und Drehachse (Kegelaustragung)

B = Abstand zwischen Außenkante Laden und Drehachse (Bandkröpfung)

C = Ladendicke (25 - 50 mm)

D = Abstand bzw. Distanz zwischen Blendrahmen und Laden = 10, 15, 20, 25 oder 30 mm.

E = Leibung (0 - 215 mm)

L = Abstand zwischen Innenkante des geöffneten Ladens und Mauerwerk

Einfachladen aufliegend

Berechnung der Drehachse (Maß A und B)

$$A = \frac{E + L + C}{2}$$

$$B = A - C$$

Einfachladen mit Distanz

Berechnung der Drehachse (Maß A und B)

$$A = \frac{E + L + C + D}{2}$$
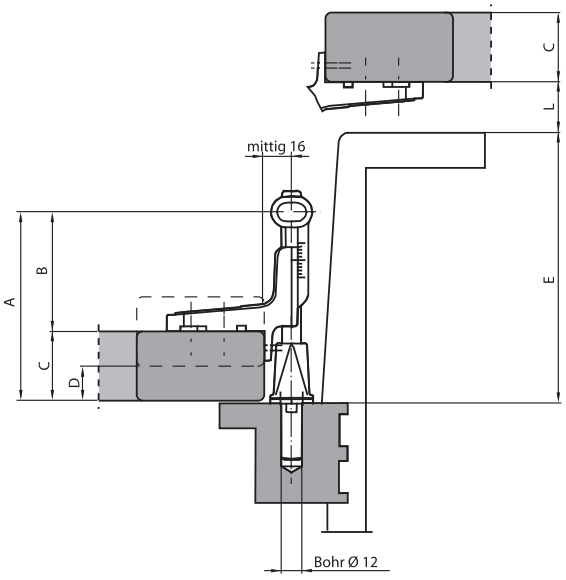
$$B = A - C - D$$