Übertragung Vertikal

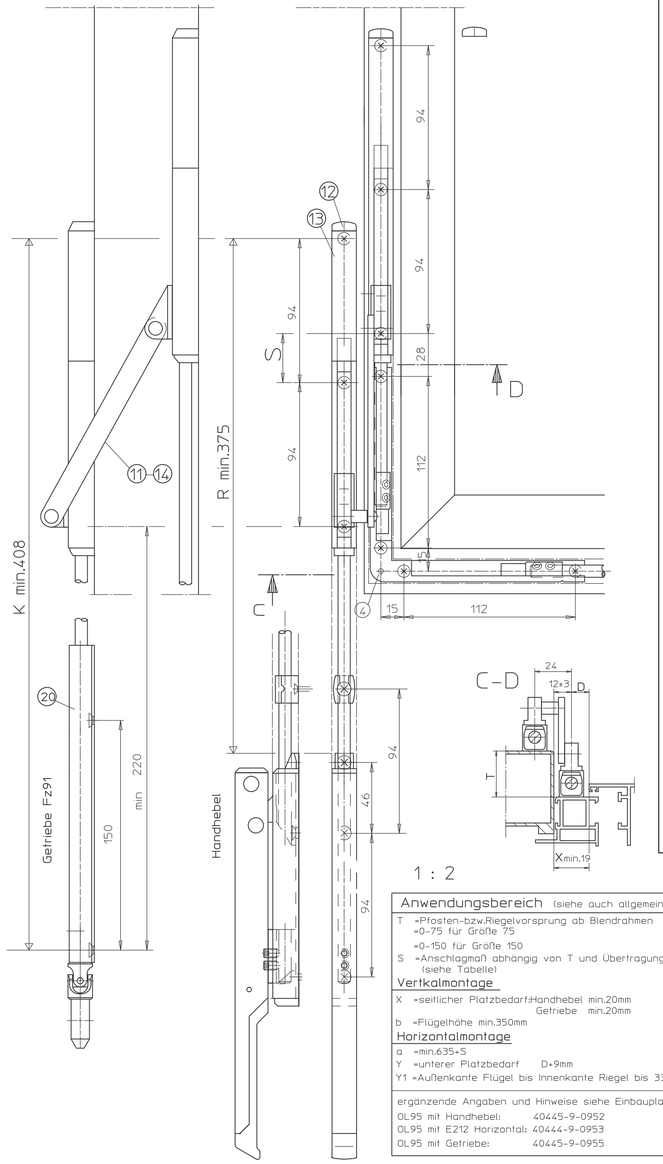

Getriebe Fz91 mit Eckwinkel

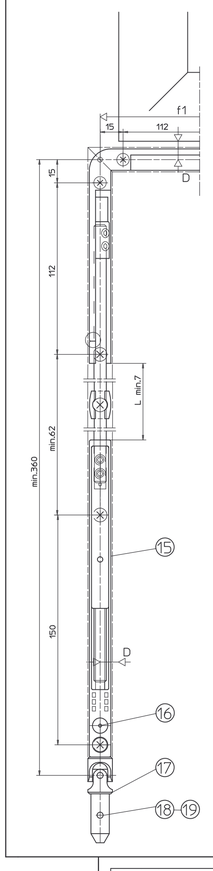

Getriebe Fz90L (Fz90R ist spiegelbildl.)

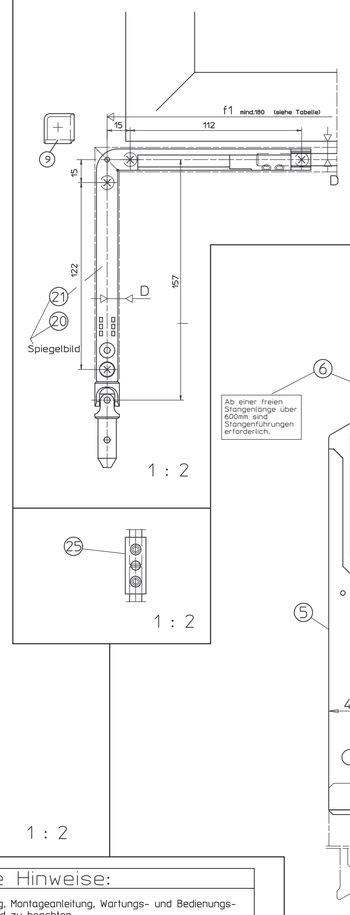

OL 95 mit Handhebel

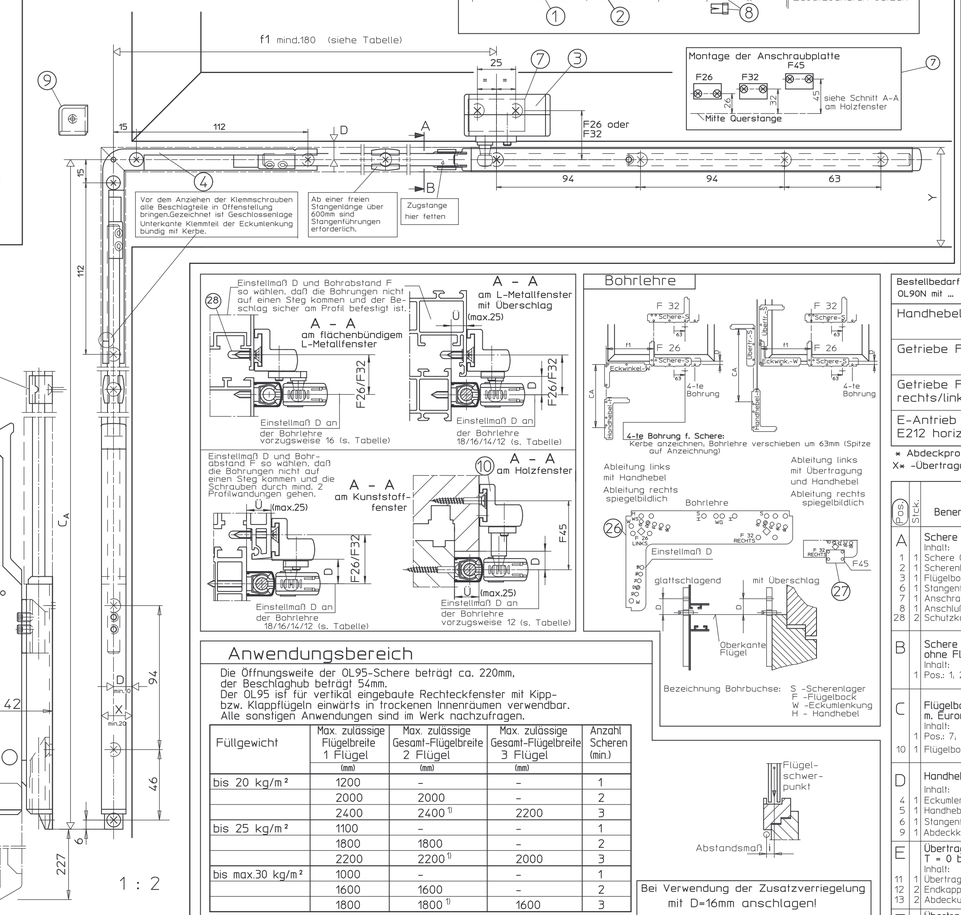

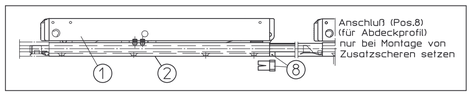

Bestellbedarf (Beisp.) Beschlagteile für 1 Fenster mit 1 Schere

(Ident.-Nr.siehe Stückliste)

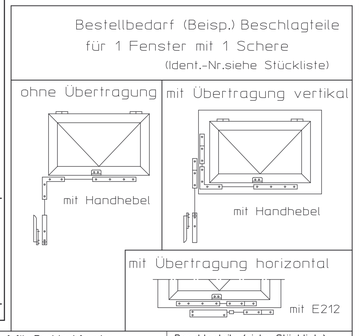

Bestellbedarf für Rechteckfenster OL90N mit ...		Beschlagteile (siehe Stückliste) A	B	C	D	E/F	G	H/J	K/L	M
Handhebel	L-Met./Kunststoffenster	X			X	X*				
	Holzfenster		X	X	X	X*				
Getriebe Fz 91	L-Met./Kunststoffenster	X				X*	X			
	Holzfenster		X	X		X*	X			
Getriebe Fz 90 rechts/links	L-Met./Kunststoffenster	X				X*		X		
	Holzfenster		X	X		X*		X		
E-Antrieb E212 horizontal	L-Met./Kunststoffenster	X				X*			X	X

* Abdeckprofil und Stange muß gesondert bestellt werden
X* -Übertragung nach Bedarf bestellen

Anwendungsbereich

Die Öffnungsweite der OL95-Schere beträgt ca. 220mm, der Beschlaghub beträgt 54mm.
Der OL95 ist für vertikal eingebaute Rechteckfenster mit Kipp- bzw. Klappflügeln einwärts in trockenen Innenräumen verwendbar.
Alle sonstigen Anwendungen sind im Werk nachzufragen.

Füllgewicht	Max. zulässige Flügelbreite 1 Flügel (mm)	Max. zulässige Gesamt-Flügelbreite 2 Flügel (mm)	Max. zulässige Gesamt-Flügelbreite 3 Flügel (mm)	Anzahl Scheren (min.)
bis 20 kg/m²	1200	-	-	1
	2000	2000	-	2
	2400	2400 1)	2200	3
bis 25 kg/m²	1100	-	-	1
	1800	1800	-	2
	2200	2200 1)	2000	3
bis max.30 kg/m²	1000	-	-	1
	1600	1600	-	2
	1800	1800 1)	1600	3

1) z.B. bei unterschiedlich breiten Flügeln (1x1 + 1x2 Scheren)

Um die für den jeweiligen Anwendungsfall erforderliche Schlagregensicherheit des Fensters nach DIN 18055 sicherstellen zu können, empfehlen wir grundsätzlich den Einbau von 2 Scheren ab a=1050mm bzw. 3 Scheren ab a=1550 mm. Dementsprechend sollte bei Flügelhöhen b>600 mm verfahren werden.
Unter der Voraussetzung, daß der Anwendungsbereich des OL 95 (s. Tabelle) nicht überschritten wird, darf das Gesamtflügelgewicht 60 kg nicht überschreiten.

a = Flügelbreite (mind. 440mm) bzw. Summe aller Flügelbreiten
b = Flügelhöhe (mind. 350mm)
i = Abstandsmaß des Flügelschwerpunkts zum Banddrehpunkt mind. 10 max. 60mm
Ü = Überschlaghöhe 0-25mm
D = Außenkante Flügel bis Mitte Gestänge (siehe Tabelle)
X = seitlicher Platzbedarf = D+10mm
Y = oberer Platzbedarf (siehe Tabelle)

Bei Verwendung der Zusatzverriegelung mit D=16mm anschlagen!

Flügelhöhe b	D oben	Y oben
350 bis 400mm	18mm	D + 9mm
401 bis 450mm	16 bis 18mm	D + 9mm
451 bis 600	14 bis 18mm	D + 9mm
ab 601mm	12 bis 18mm	D + 9mm

Ableitung	D seitlich	Y seitlich
Handhebel	mind.10mm	D +10mm
Getriebe Fz90L/R und Fz91 mit: a) fester Kurbelstange	mind. 10mm	D + 9mm
b) abnehmbarer Kurbelstange	mind. 14mm	D +14mm

Wichtige Hinweise:

- Einbauzeichnung, Montageanleitung, Wartungs- und Bedienungsvorschriften sind zu beachten.
- Der festgelegte Anwendungsbereich ist einzuhalten.
- Die vorgeschriebenen Anschlagmaße sind zu beachten.
- Die vorgeschriebenen Befestigungsmittel sind zu verwenden.
- Um Verletzungen zu vermeiden sind Schutzkappen auf überstehende Gewinde der Befestigungsschrauben zu drehen.
- Beschlagteile sind in Geschlossenlage gezeichnet, die Montage erfolgt aber in Offenlage.
- Alle Klemmschrauben sind in Offenlage mit Inbusschlüssel SW3 mit 5Nm anzuziehen.
- Nach der Montage und vor Inbetriebnahme ist die Funktion zu prüfen, alle Klemmschrauben nachzuziehen.
- Gelenk- und Gleitstellen sind mit einem säurefreien Fett nach DIN 51825 zu fetten.
- Die freie Zugänglichkeit der Beschlagteile zur Fettung und Wartung ist nach DIN 18357 sicherzustellen.
- Werden Stangen und Abdeckprofile anderer Hersteller verwendet, so übernimmt GEZE keine Gewährleistung und keine Haftung für die entstehenden Schäden und Folgeschäden.
- Ab einer freien Stangenlänge von 600mm sind Stangenführungen zu verwenden.

Anwendungsbereich (siehe auch allgemein)

T =Pfosten-bzw.Riegelvorsprung ab Blendrahmen
=0-75 für Größe 75
=0-150 für Größe 150
S =Anschlagmaß abhängig von T und Übertragung (siehe Tabelle)

Vertkalmontage

X =seitlicher Platzbedarf:Handhebel min.20mm
Getriebe min.20mm
b =Flügelhöhe min.350mm

Horizontalmontage

a =min.635+S
Y =unterer Platzbedarf D+9mm
Y1 =Außenkante Flügel bis Innenkante Riegel bis 33mm

ergänzende Angaben und Hinweise siehe Einbauplan
OL95 mit Handhebel: 40445-9-0952
OL95 mit E212 Horizontal: 40444-9-0953
OL95 mit Getriebe: 40445-9-0955

Befestigungsmittel

Fenstertyp	Befestigungsschrauben	Bohr Ø
Holz	Senkholzschrauben 4x35 DIN 97 o.DIN 7997	2,5mm
Leichtmetall	Senkblechschrauben 4,2xL DIN7972 o.DIN7982 Schr.muß durch min. 1,8mm Profilwand gehen	3,5mm
Kunststoff	Senkblechschrauben 4,2xL DIN7972 o.DIN7982 Schr.muß durch min.2 Profilwandungen gehen	3,5mm

Befestigungsschrauben werden nicht mitgeliefert.

Tiefe T		15	30	40	50	55	60	65	70	75	80	90	100	110	115	120	125	130	135	140	145	150
Gr.75	Maß S	45	43	40	37	35	32	30	27	24												
Gr.150	Maß S	185	184	183	182	180	179	178	177	175	174	171	168	164	161	159	156	154	151	148	145	142

D-Maß so wählen,daß Maß 12*3 eingehalten wird und die Befestigungsschrauben nicht auf einen Steg kommen. Mindestflügelhöhe beachten!

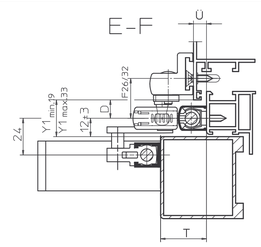

Übertragung Horizontal

(mit E-Antrieb E212 nur für Leichtmetallprofile)

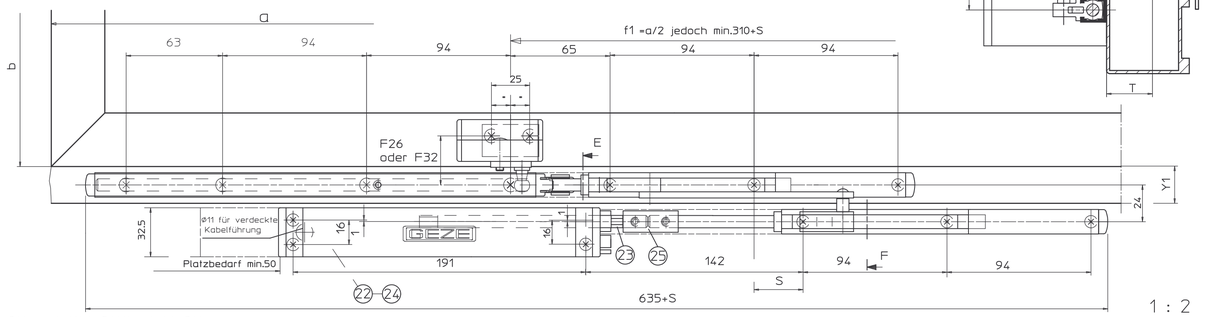

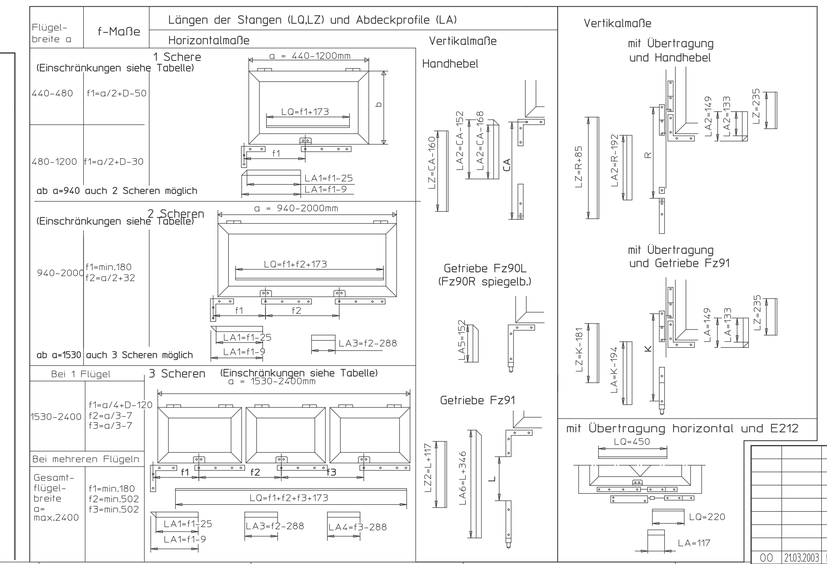

Pos.	Stck.	Benennung	Ident.-Nr. bei Ausführung: EV1	dunkel-bronze	weiß RAL9010	weiß RAL9016	nach RAL...	Stck.
A		Schere OL95 Inhalt:	82445	82446	82447	82448	82449	6
1	1	Schere OL95						
2	1	Scherenlager						
3	1	Flügelbock						
6	1	Stangenführung						
7	1	Anschraubplatte						
8	1	Anschluß						
28	2	Schutzkappe						
B		Schere OL95 ohne Flügelbock Inhalt:	84194	84195	84196	84197	84199	6
1		Pos.: 1, 2, 6, 8,						
C		Flügelbock für Holzfenster m. Euronut F=45 Inhalt:	30886	30887	30888	30890	30889	6
1		Pos.: 7,						
10	1	Flügelbock f. Holzfenster						
D		Handhebel m. Eckumlenkung Inhalt:	30611	30612	30613	30615	30614	7
4	1	Eckumlenkung						
5	1	Handhebel OL90 N						
6	1	Stangenführung						
9	1	Abdeckkappe						
E		Übertragung OL90N T = 0 bis 75mm Inhalt:	30744	30745	30746	30748	30747	4
11	1	Übertragung Gr.75						
12	2	Endkappe						
13	2	Abdeckung						
F		Übertragung OL90N T = 0 bis 150mm Inhalt:	30749	30750	30751	30753	30752	4
14	1	Übertragung Gr.150						
12	2	Endkappe						
13	2	Abdeckung						
G		Eckumlenkung mit Getriebe Fz91 Inhalt:	30817 verzinkt	30818 schwarz	30817 verzinkt	30817 verzinkt	30817 oder 30818	6
4	1	Eckumlenkung						
15	1	Getriebe						
16	1	Gewindestift M4x10,8						
17	1	Kreuzgelenk						
18	1	Spannstift 4x16 für feste Kurbelstange						
19	1	Spannstift 4x20 für abnehmbare Kurbelstange						
9	1	Abdeckkappe						
H		Eckwinkel mit Getriebe Fz90 links Inhalt:	30809 verzinkt	30810 schwarz	30809 verzinkt	30809 verzinkt	30809 oder 30810	4
		Pos.: 16, 17, 18, 19, 9						
20	1	Eckwinkel mit Getriebe Fz90L						
J		Eckwinkel mit Getriebe Fz90 rechts Inhalt:	30811 verzinkt	30812 schwarz	30811 verzinkt	30811 verzinkt	30811 oder 30812	4
		Pos.: 16, 17, 18, 19, 9						
21	1	Eckwinkel mit Getriebe Fz90R						
K		Elektro-Antrieb E212R1 für Gruppensteuerung Inhalt:	20835	20836	20837	20839	20838	3
22	1	E212R1/230V AC						
23	1	Anschlußstange						
L		Elektro-Antrieb E212R für Gruppensteuerung Inhalt:	05428	05429	05430	15435	06683	3
24	1	E212R/230V AC						
23	1	Anschlußstange						
M 25	1	Stangenkupplung OL90	43546					
Stangen und Abdeckprofile								
		Abdeckprofil L=2m *	30401	30402	30403	30405	30404	
		Abdeckprofil L=3m *	30396	30397	30398	30400	30399	
		Abdeckprofil L=6m	27558	27559	27560	27561	28342	
		Stange Ø8 verzinkt L=2m	16555					
		Stange Ø8 verzinkt L=3m	16591					
		Stange Ø8 verzinkt L=6m	16592					
		Zubehör (muß gesondert bestellt werden)						
26		Bohrlehre OL90N/OL95	für Holz 54799 gelb			für Kunststoff/Metal 54800 blau		
27		Zusatzbohrlehre OL90N für Holzfenster F=45	28141					
6	10	Stangenführung	10878					je 1

* Abdeckprofil beidseitig auf Gehrung geschnitten

Vers.	Datum	Name	Mitt.Nr.
00	21.03.2003	tbm14	*

Ersatz für: 40445-9-0957
Ersetzt durch:

	Datum	Name
Bearb.	21.03.2003	tbm14
Freig.:	25.03.2003	tbm8
Norm		

Benennung: OL95 fuer Klappfluegel einwaerts

GEZE GmbH
P.O. Box 13 63
71226 Leonberg
Germany

Material Nr.

Maßstab 1:1 1:2 | alte techn.Nr. | Blatt 1 / von 1

Zeichnungs Nr. 40445-EP-07

Diese Zeichnung entspricht den Entwicklungsstand des Zeichnungsdatums bzw. der letzten Änderungseintragung.Aus der Benutzung der Zeichnung können keine Ansprüche, gleich welcher Art, einschließlich Schadenersatzansprüche, abgeleitet und gegen GEZE gelltend gemacht werden. Die Zeichnung bleibt unser Eigentum und ist Dritten nur für die Vertragsdauer zur Benutzung überlassen.Sämtliche sich aus der Zeichnung ergebenden Ansprüche stehen ausschließlich GEZE zu.Ohne vorherige Zustimmung von GEZE darf diese Zeichnung weder vervielfältigt noch Dritten zugänglich gemacht werden.