Achtung! Lochbild Eckwinkel ist um 1mm versetzt Bohrabstand = D-1

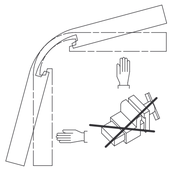

Getriebe Fz91 mit Schere OL95

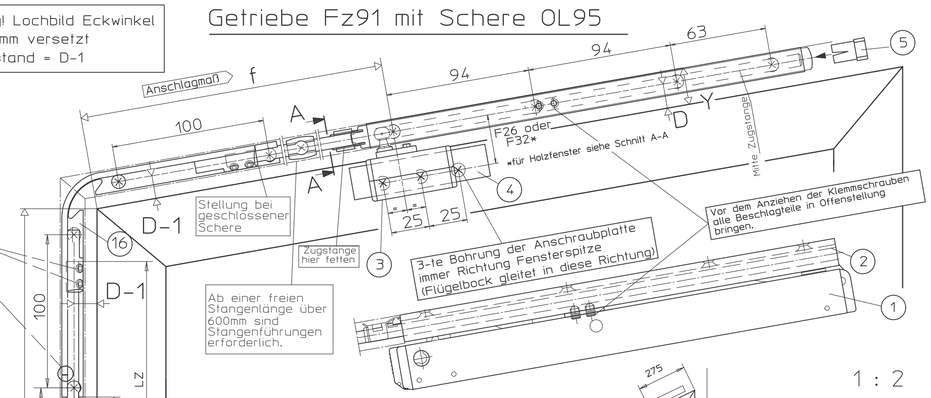

Vor dem Anziehen der Klemmschrauben alle Beschlagteile in Offenstellung bringen: Unterkante Klemmteil der Eckumlenkung bündig mit Kerbe.

Ab einer freien Stangenlänge über 600mm sind Stangenführungen erforderlich.

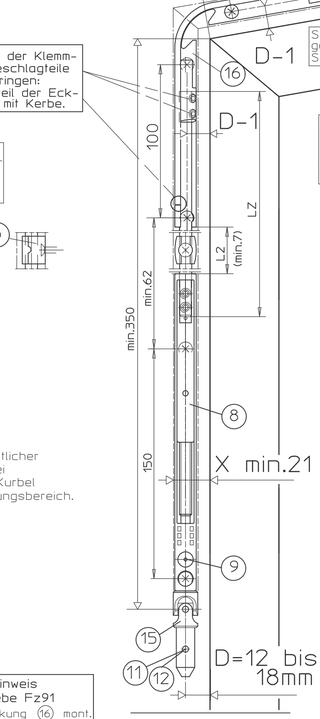

D-Maß und seitlicher Platzbedarf bei Abnehmbarer Kurbel siehe Anwendungsbereich.

Montagehinweis für Getriebe Fz91
1.Eckumlenkung (16) mont.
2.Zugstange einschieben
3.Getriebe (8) mont.
4.ggf.Spannstift 4x18 (12) für abnehmbare Kurbelstange einschlagen
5.Kreuzgelenk (15) mont.

Den Spannstift 4x18 für die abnehmbare Kurbelstange sofort nach Montage des Vertikalgetriebes und des Kreuzgelenkes montieren.

Bei Anschlagmaß 275mm Platzbedarf zwischen Flügel und Leibung für Stangenmontage = 65mm

Bei Anschlagmaß P/2 Platzbedarf zwischen Flügel und Leibung für Stangenmontage s. Diagramm

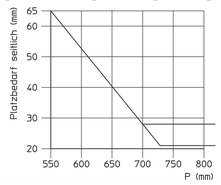

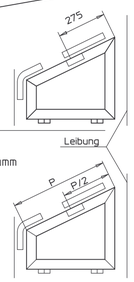

Achtung: Schere "einrasten" erst nach Einführung der Stange !
Eckumlenkung montieren erst nach Einführung der Stange !

Montagehinweis!
Das Befestigungslochbild des Getriebes muß exakt gebohrt werden
Der Ablenkwinkel β darf 45° nicht überschreiten. Wir empfehlen daher die Bohrlehre für Fz92 zu verwenden.

Getriebe Fz92 mit Schere OL95

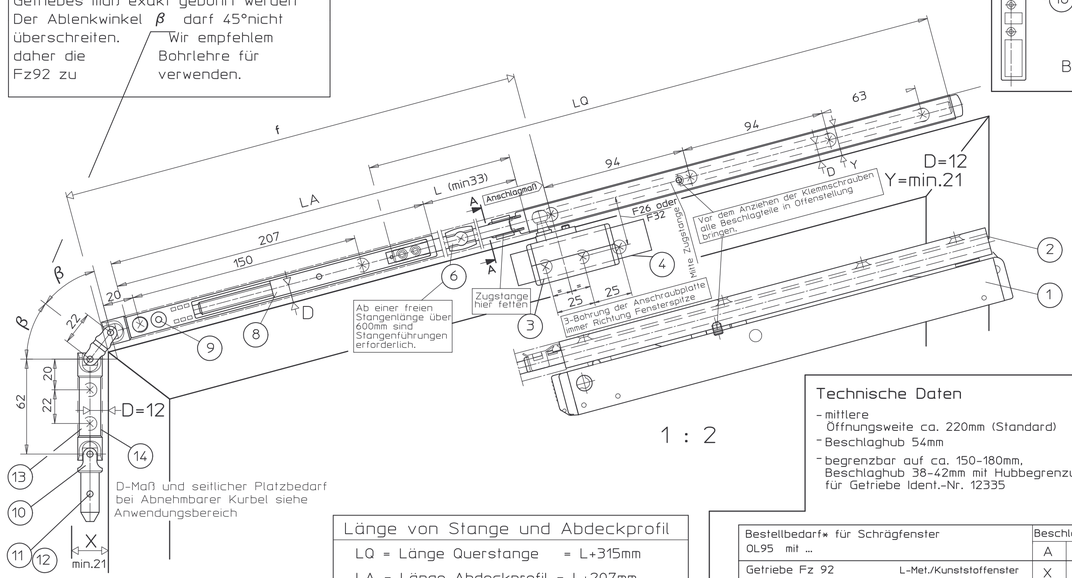

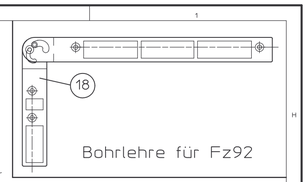

D-Maß und seitlicher Platzbedarf bei Abnehmbarer Kurbel siehe Anwendungsbereich

Den Spannstift 4x18 für die abnehmbare Kurbelstange sofort nach Montage des Vertikalgetriebes und des Kreuzgelenkes montieren.

Technische Daten

- mittlere Öffnungsweite ca. 220mm (Standard)
- Beschlaghub 54mm
- begrenzbar auf ca. 150-180mm, Beschlaghub 38-42mm mit Hubbegrenzung für Getriebe Ident.-Nr. 12335

Länge von Stange und Abdeckprofil

LQ = Länge Querstange = L+315mm
LA = Länge Abdeckprofil = L+207mm

Achtung: Schere "einrasten" erst nach Einführung der Stange !
Getriebe Fz92 montieren erst nach Einführung der Stange !

Bestellbedarf* für Schrägfenster OL95 mit ...		Beschlagteile (s.Stückl.) A	B	C	D	E	F
Getriebe Fz 92	L-Met./Kunststoffenster	X	X		X		
	Holzfenster	X		X	X		
Getriebe Fz 91	L-Met./Kunststoffenster	X	X			X	X
	Holzfenster	X		X		X	X

* Abdeckprofil und Stange muß gesondert bestellt werden

gezeichnet in Geschlossenlage
Montage in Offenlage

Längen der Stangen und Abdeckprofile

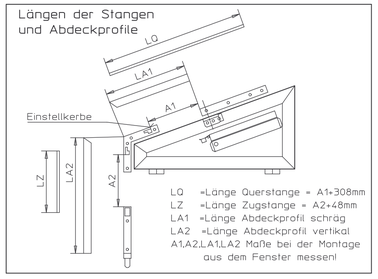

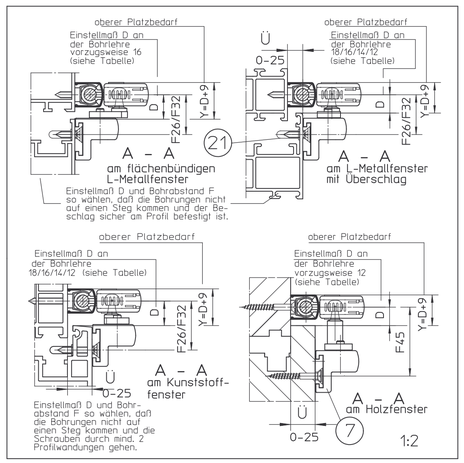

Fensterformen und Zul.Abmessungen

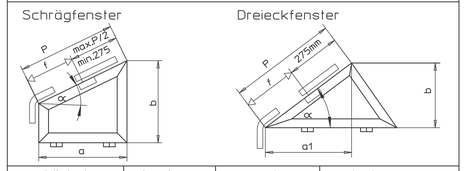

Winkel α	b min.	a min. Fz91	Fz92	a1 min.
bis 30°	500	500	550	1000
30 - 40°	660	450		900
40 - 50°	780	400		800

Anwendungsbereich

Es darf nur 1 Schere je Fenster montiert werden.
Der OL95 ist für vertikal eingebaute Fenster mit Kippflügeln einwärts in trockenen Innenräumen verwendbar.
Alle sonstigen Anwendungen sind im Werk nachzufragen.

Füllgewicht	Max. zulässige Flügelbreite a
bis 20 kg/m²	1200 mm
bis 25 kg/m²	1100 mm
bis 30 kg/m²	1000 mm

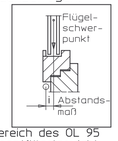

Unter der Voraussetzung, daß der Anwendungsbereich des OL 95 (s. Tabelle) nicht überschritten wird, darf das Gesamtflügelgewicht 60 kg nicht überschreiten.

a = Flügelbreite siehe Skizze + Tabelle
ab a über 1000mm bzw. P über 1200mm werden Zusatzverriegelungen empfohlen
a1 = siehe Skizze
b = Flügelhöhe siehe Skizze + Tabelle
b1 = Flügelhöhe am Anlenkpunkt siehe Skizze
α = Neigungswinkel (siehe Skizze + Tabelle) bzw. Biegwinkel der Eckumlenkung
P = Länge des schrägen Schenkels
i = Abstandsmaß des Flügelschwerpunkts zum Banddrehpunkt mind. 10 max. 60mm (siehe Skizze)
Ü = Überschlaghöhe 0-25mm
D = Außenkante Flügel bis Mitte Gestänge (siehe Tabelle)
X = seitlicher Platzbedarf = D+10mm
Y = oberer Platzbedarf (siehe Tabelle)

	D-Maß oben	Platzbedarf Y oben
	12 bis 18mm	D + 9mm
mit Zusatzverriegelung	16mm	D + 9mm

Ableitung	D-Maß seitlich	Platzbedarf X seitlich
Getriebe Fz91, Fz92 bei abnehmbarer Kurbelstange	min. 12mm	D + 9mm
	min. 14mm	D + 14mm

Pos.	Stck.	Benennung	Ident.-Nr. bei Ausführung: EV1	dunkel-bronze	weiß RAL9010	weiß RAL9016	RAL...	Stck.
A		Schere OL95 ohne Flügelbock	84194	84195	84196	84197	84199	5
		Inhalt:						
1	1	Schere OL95						
2	1	Scherenlager						
6	1	Stangenführung						
5	1	Anschluß						
B		Flügelbock für Sonderfensterform	84398	84399	84400	84401	84403	3
		Inhalt:						
3	1	Flügelbock						
4	1	Anschraubplatte lang						
21	3	Schutzkappe						
C		Flügelbock gleitend für Holzfenster F=45	71198	71199	71200	71202	71201	3
		Inhalt:						
4	1	Anschraubplatte lang						
7	1	Flügelbock f. Holzfenster						
D		Getriebe Fz92 für Horizontal- und Schrägmontage	30778 verzinkt	30777 schwarz	30778 verzinkt	30778 verzinkt	30778 oder 30777	4
		Inhalt:						
8	1	Getriebe						
9	1	Gewindestift M4x10,8						
10	1	Doppelkreuzgelenk						
11	1	Spannstift 4x16 für feste Kurbelstange						
12	1	Spannstift 4x18 für abnehmbare Kurbelstange						
13	1	Halterung						
14	1	Abdeckung						
E		Getriebe Fz91	30822 verzinkt	30823 schwarz	30822 verzinkt	30822 verzinkt	30822 oder 30823	2
		Inhalt: Pos.: 8, 9, 11, 12						
15	1	Kreuzgelenk						
F								
16	1	biegbare Eckumlenkung	71354					4
		Stangen und Abdeckprofile						
		Abdeckprofil L=2m *	30401	30402	30403	30405	30404	
		Abdeckprofil L=3m *	30396	30397	30398	30400	30399	
		Abdeckprofil L=6m	27558	27559	27560	27561	28342	
		Stange Ø8 verzinkt L=2m	16555					
		Stange Ø8 verzinkt L=3m	16591					
		Stange Ø8 verzinkt L=6m	16592					
		Zubehör (muß gesondert bestellt werden)	für Holz		für Kunststoff/Metal			
17		Bohrlehre OL90N/OL95	54799 gelb		54800 blau			
18		Bohrlehre f. Getriebe Fz92	13769 gelb		13770 blau			
19		Zusatzbohrlehre OL90N für Holzfenster F=45	28141					
20		Stangenkupplung OL90N/OL95	43546					
6	10	Stangenführung	10878					je 1
		Hubbegrenzung für Getriebe	12335					

* Abdeckprofil beidseitig auf Gehrung geschnitten

Befestigungsmittel

Fenstertyp	Befestigungsschrauben	Bohrø
Holz	Senkholzschrauben 4x35 DIN 97 o.DIN 7997	2,5mm
Leichtmetall	Senkblechschrauben 4,2xL DIN7972 o.DIN7982 Schr.muß durch min.1,8mm Profilwand.gehen	3,5mm
Kunststoff	Senkblechschrauben 4,2xL DIN7972 o.DIN7982 Schr.muß durch min.2 Profilwandungen gehen	3,5mm

Befestigungsschrauben werden nicht mitgeliefert.

Montage der Anschraubplatte lang Mitte Querstange

Anschluß (für Abdeckprofil) nur bei Montage mit Zusatzverriegelung setzen (5)

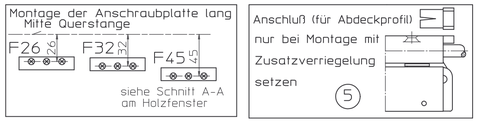

Bohrlehrenanwendung (für Schere u. Flügelbock)

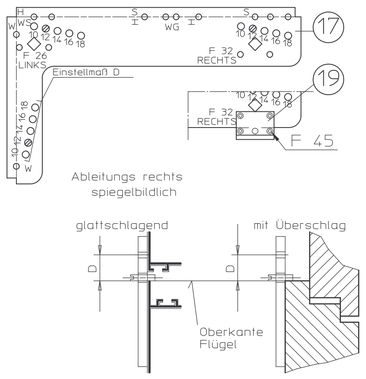

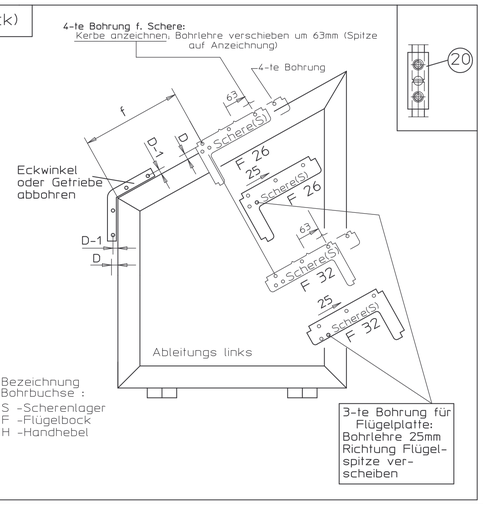

Bezeichnung Bohrbuchse :
S -Scherenlager
F -Flügelbock
H -Handhebel

Wichtige Hinweise:

- Einbauzeichnung, Montageanleitung, Wartungs- und Bedienungsvorschriften sind zu beachten,
- Der festgelegte Anwendungsbereich ist einzuhalten,
- Die vorgeschriebenen Anschlagmaße sind zu beachten,
- Die vorgeschriebenen Befestigungsmittel sind zu verwenden,
- Um Verletzungen zu vermeiden sind Schutzkappen auf überstehende Gewinde der Befestigungsschrauben zu drehen,
- Beschlagteile sind in Geschlossenlage gezeichnet, die Montage erfolgt aber in Offenlage,
- Alle Klemmschrauben sind in Offenlage mit Inbusschlüssel SW3 mit 5Nm anzuziehen,
- Nach der Montage und vor Inbetriebnahme ist die Funktion zu prüfen, alle Klemmschrauben nachzuziehen,
- Gelenk- und Gleitstellen sind mit einem säurefreien Fett nach DIN 51825 zu fetten,
- Die freie Zugänglichkeit der Beschlagteile zur Fettung und Wartung ist nach DIN 18357 sicherzustellen,
- Werden Stangen und Abdeckprofile anderer Hersteller verwendet, so übernimmt GEZE keine Gewährleistung und keine Haftung für die entstehenden Schäden und Folgeschäden,
- Ab einer freien Stangenlänge von 600mm sind Stangenführungen zu verwenden,
- Bei Kippfenster ist die Verwendung einer geeigneten Fangsicherung vorgeschrieben (siehe GEZE Fang- und Putzsicherung),
- Es darf nur eine Schere mit gleitendem Flügelbock montiert werden,
- Ab Fensterbreiten über 1000mm werden Zusatzverriegelungen empfohlen,
- Der Eckwinkel darf nur von Hand gebogen werden, mehrmaliges Hin- und Herbiegen ist zu vermeiden,

Weitere Einbauzeichnungen für GEZE OL95 :

OL95 mit Handhebel	40445-EP-02
Einbau schwenkbarer Handhebel - Zusatzblatt	40444-EP-02
Elektro-Antrieb E212 horizontal	40445-EP-03
Elektro-Antrieb E212 vertikal	40445-EP-04
Zusatzverriegelung OL95	40445-EP-10
OL95 mit Getriebe Fz91 oder Fz90L/R	40445-EP-05
Kurbelstangen für Getriebe	40444-EP-11

Diese Zeichnung entspricht dem Entwicklungsstand des Zeichnungsdatums bzw. der letzten Änderungseintragung.Aus der Benützung der Zeichnung können keine Ansprüche, gleich welcher Art, einschließlich Schadenersatzansprüche, abgeleitet und gegen GEZE geltend gemacht werden. Die Zeichnung bleibt unser Eigentum und ist Dritten nur für die Vertragsdauer zur Benützung überlassen.Sämtliche sich aus der Zeichnung ergebenden Ansprüche stehen ausschließlich GEZE zu. Ohne vorherige Zustimmung von GEZE darf diese Zeichnung weder vervielfältigt noch Dritten zugänglich gemacht werden.

Vers.	Datum	Name	Mitt.Nr.
00	21.03.2003	fbm14	*

Ersatz für: 40445-9-0959
Ersetzt durch:

Benennung: OL95 fuer Schraegfenster mit Getriebe Fz91 oder Fz92

	Datum	Name
Bearb.	21.03.2003	fbm14
Freig.:	25.03.2003	fbm8
Norm		

GEZE GmbH
P.O. Box 13 63
71226 Leonberg
Germany

Material Nr.

Maßstab 1:1 1:2 | alte techn.Nr. | Blatt 1 von 1

Zeichnungs Nr. 40445-EP-09