Korpus 16 mm mit 4 mm ADAPTER - Front 16 mm mit 2 mm ADAPTER

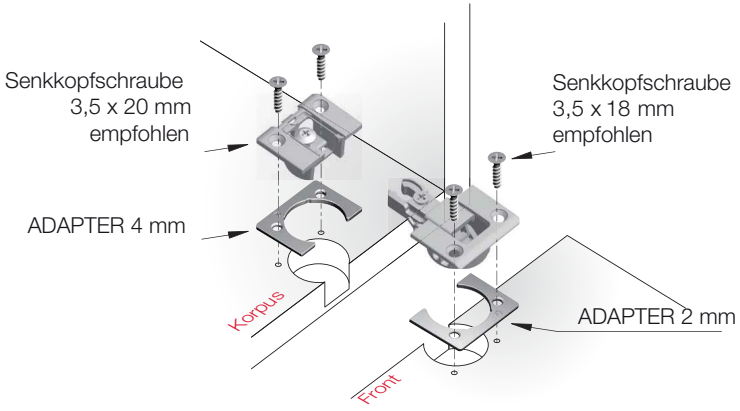

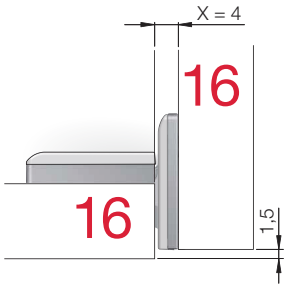

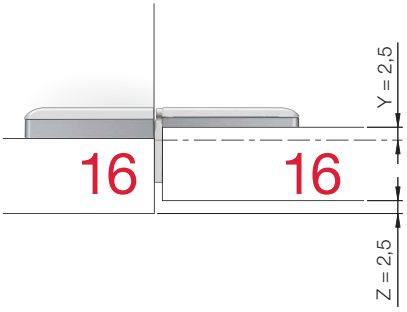

Korpus 16 mm mit 4 mm ADAPTER - Front 19 mm ohne ADAPTER

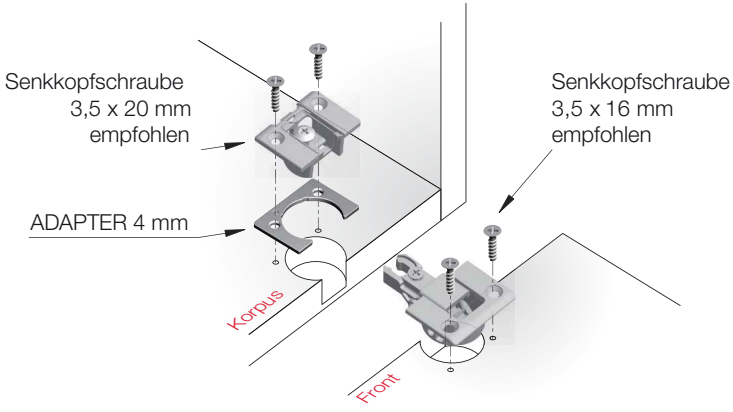

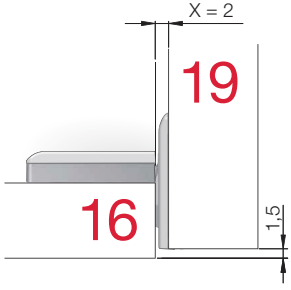

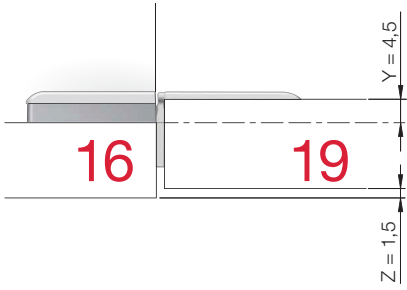
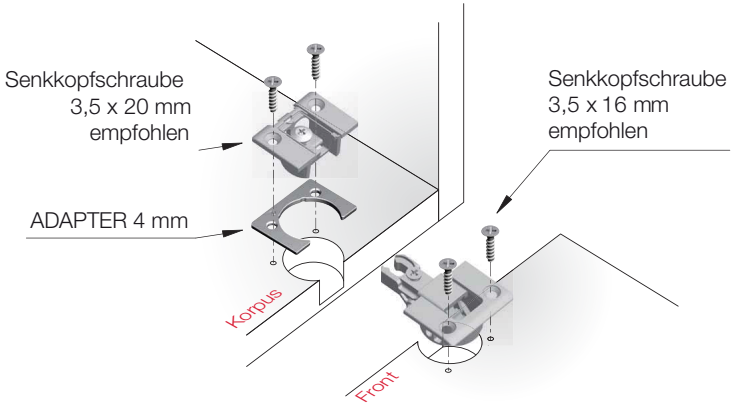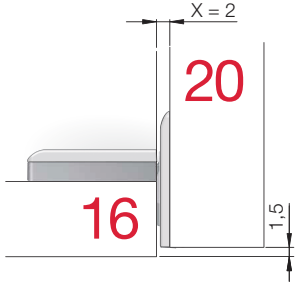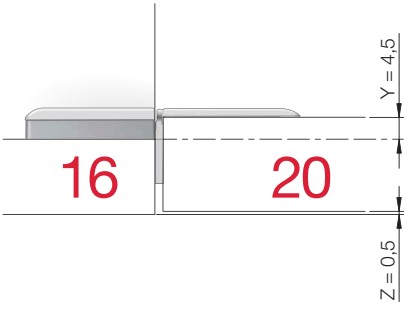
Korpus 16 mm mit 4 mm ADAPTER - Front 20 mm ohne ADAPTER