PS11 Höhenverstellbare Grundplatten

optional

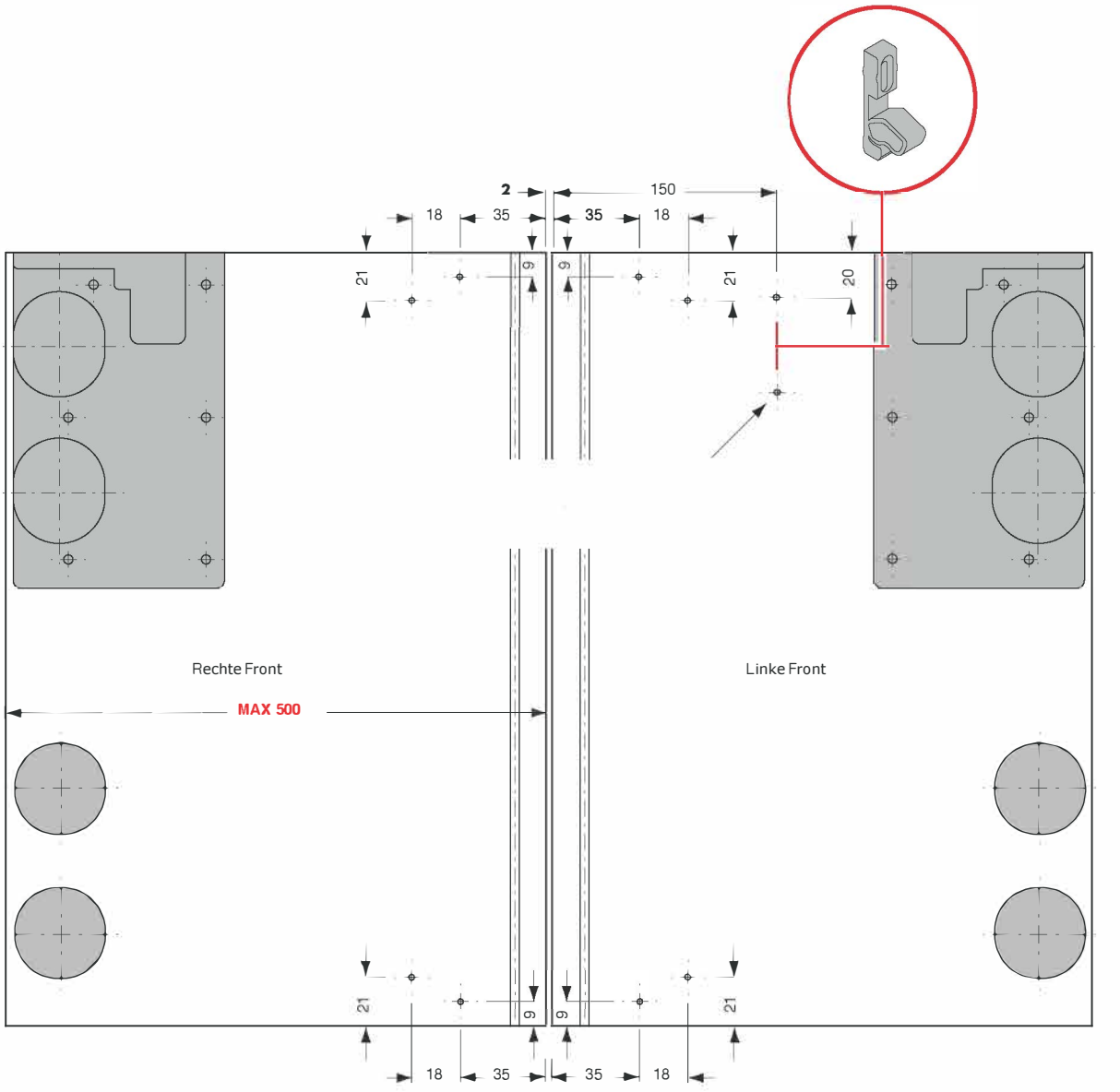

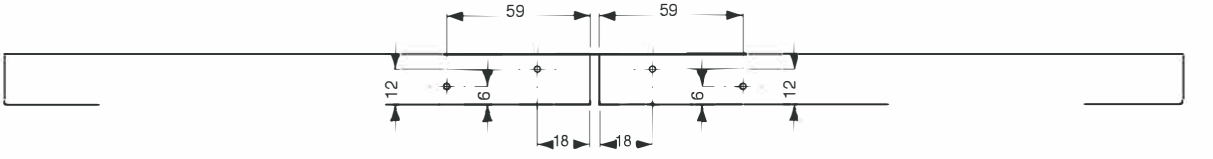

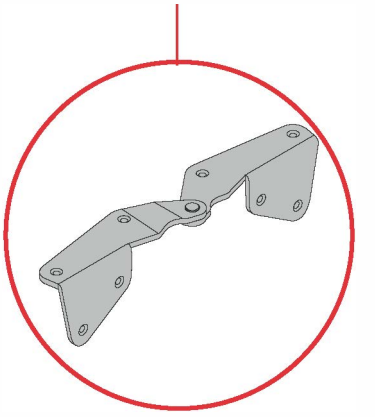

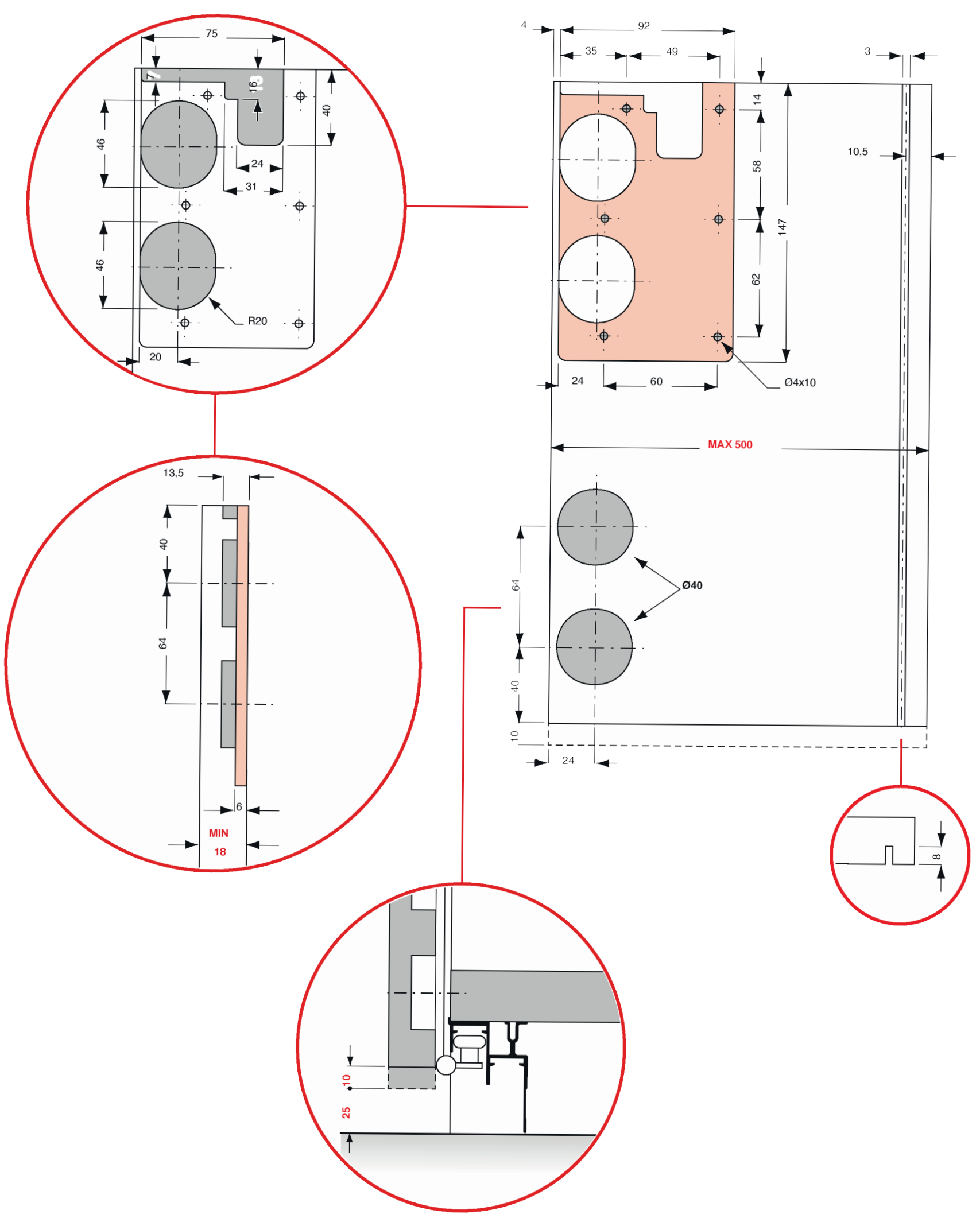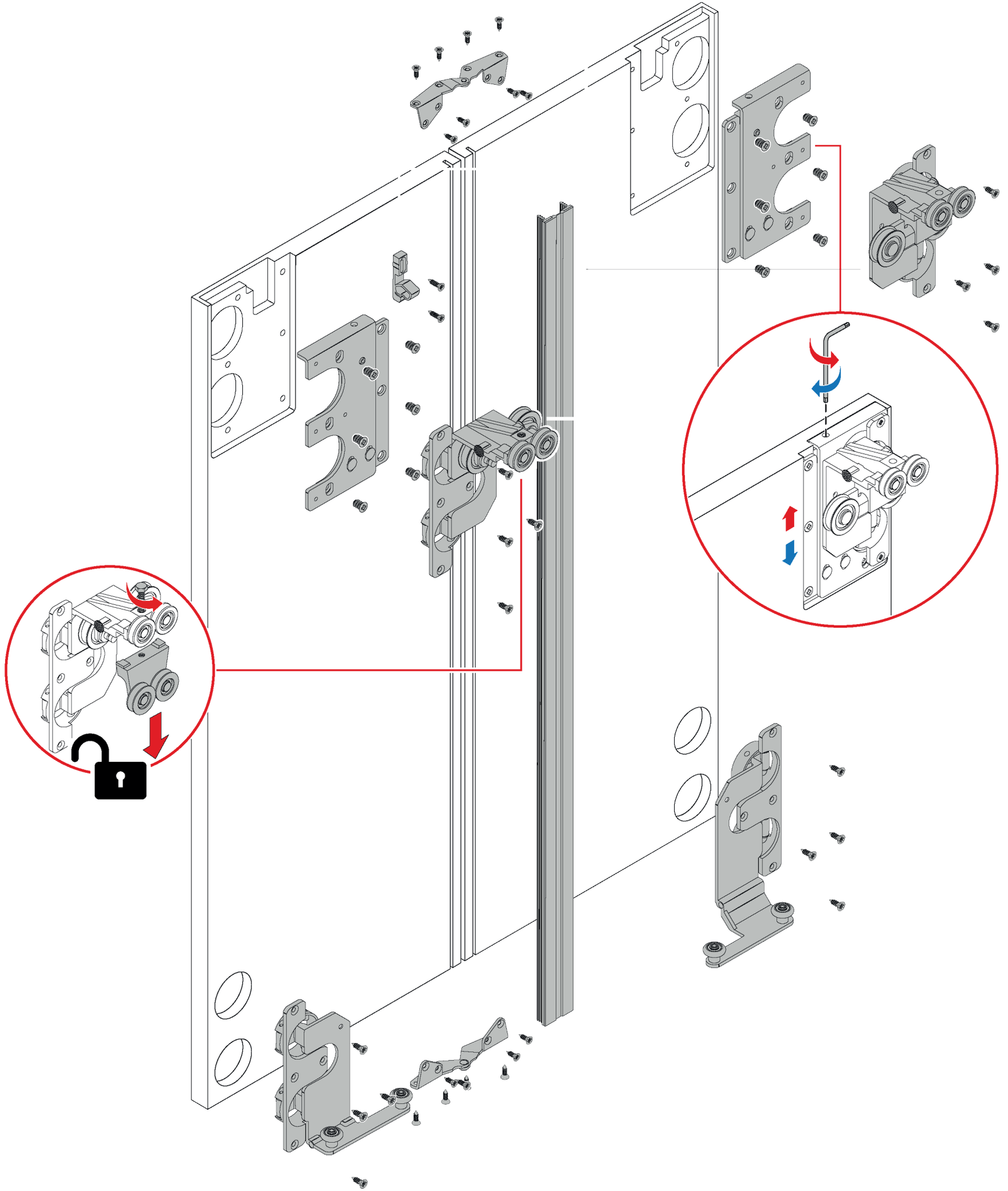
75
7
16
40
46
24
31
46
R20
20
4
92
35
49
3
14
10,5
58
147
62
24
60
Ø4x10
MAX 500
13,5
40
64
Ø40
64
40
10
24
6
MIN
18
8
10
25