Hawa Combino 20/35 H IS

Beschlag für 2-3 oben laufende Holztüren bis 35 kg, mit aufgeschraubter Laufschiene und Holz- oder Alu-Clipblende. Dämpfeinzug optional. Design Inslide

Berechnungen

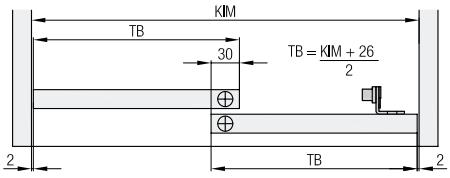

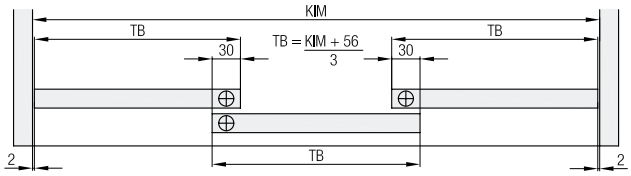

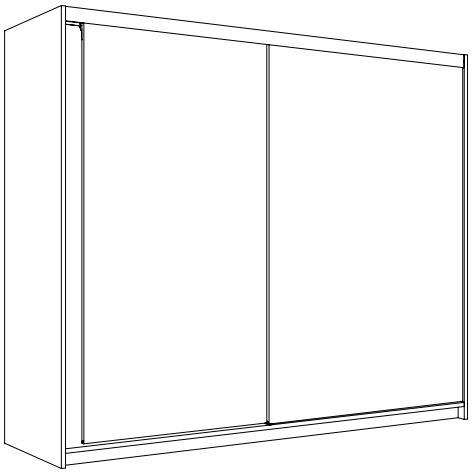

Türzentrierung

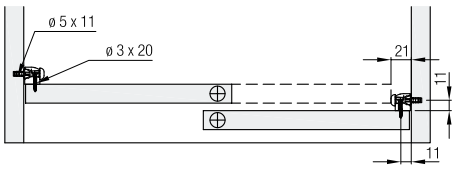

Einbaubeispiele

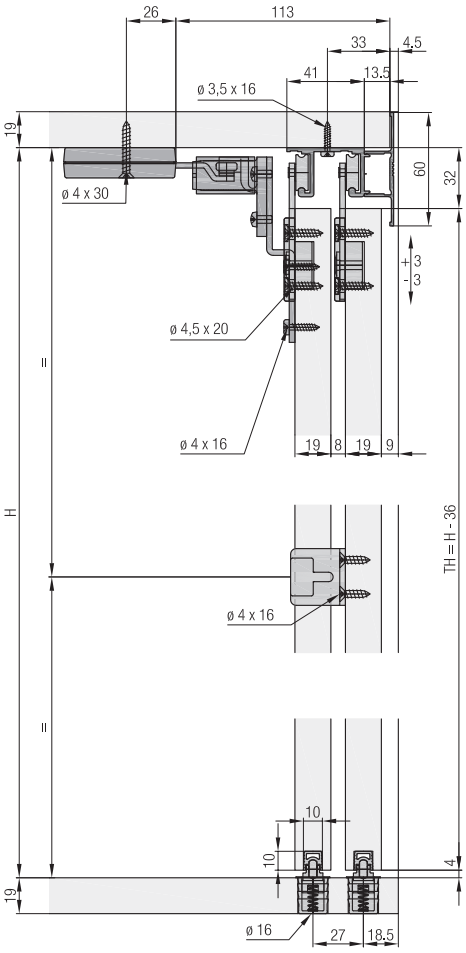

20 H IS

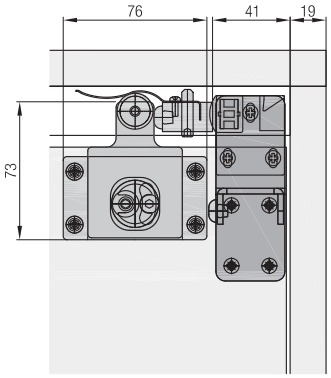

35 H IS

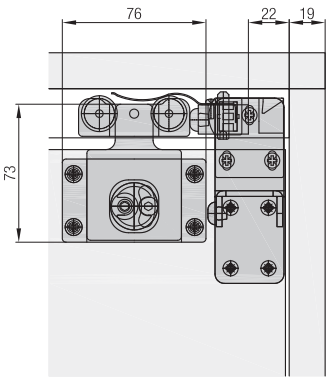

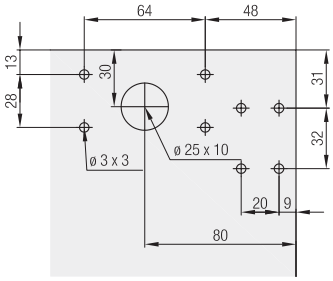

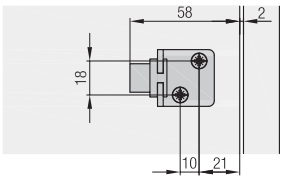

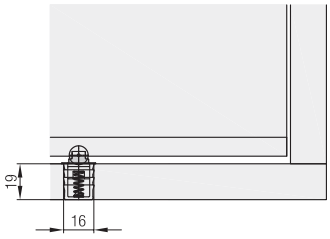

Technische Änderungen vorbehalten